171506145/4 04/2025

SWR 2604
SWR 2604 S
SWR 2804
SWR 2804 S

IT **Spazzatrice** - MANUALE DI ISTRUZIONI
ATTENZIONE: prima di usare la macchina, leggere attentamente il presente libretto.

BG **Метачна машина** - УПЪТВАНЕ ЗА УПОТРЕБА
ВНИМАНИЕ: преди да използвате машината прочетете внимателно настоящата книжка.

BS **Čistilica** - UPUTSTVO ZA UPOTREBU
PAŽNJA: prije nego što koristite ovu mašinu, pažljivo pročitajte priručnik s uputama.

CS **Zametač** - NÁVOD K POUŽITÍ
UPOZORNĚNÍ: před použitím stroje si pozorně přečtěte tento návod k použití.

DA **Fejemaskine** - BRUGSANVISNING
ADVARSEL: læs instruktionsbogen omhyggeligt igennem, før du tager denne maskine i brug.

DE **Kehrmaschine** - GEBRAUCHSANWEISUNG
ACHTUNG: vor inbetriebnahme des geräts die gebrauchsanleitung aufmerksam lesen.

EL **Σάρωθρο** - ΟΔΗΓΙΕΣ ΧΡΗΣΠΣ
ΠΡΟΣΟΧΗ: πριν χρησιμοποιησετε το μηχανημα, διαβαστε προσεκτικα το παρον εγχειριδιο.

EN **Sweeper** - OPERATOR'S MANUAL
WARNING: read thoroughly the instruction booklet before using the machine.

ES **Barredora** - MANUAL DE INSTRUCCIONES
ATENCIÓN: antes de utilizar la máquina, leer atentamente el presente manual.

ET **Tänavapühkija** - KASUTUSJUHEND
TÄHELEPANU: enne masina kasutamist lugeda tähelepanelikult antud kasutusjuhendit.

FI **Lakaisukone** - KÄYTTÖOHJEET
VAROITUS: lue käyttöopas huolellisesti ennen koneen käyttöä.

FR **Balayeuse** - MANUEL D'UTILISATION
ATTENTION: lire attentivement le manuel avant d'utiliser cette machine.

HR **Čistilica** - PRIRUČNIK ZA UPORABU
POZOR: prije uporabe stroja, pažljivo pročitajte ovaj priručnik.

HU **Seprőgép** - HASZNÁLATI UTASÍTÁS
FIGYELEM! a gép használata előtt olvassa el figyelmesen a jelen kézikönyvet.

LT **Šlavimo mašina** - NAUDOJIMO INSTRUKCIJOS
DĖMESIO: prieš naudojant įrenginį, atidžiai perskaityti šį naudotojo vadovą.

LV **Slaucīšanas mašīna** - LIETOŠANAS INSTRUKCIJA
UZMANĪBU: pirms aparāta lietošanai rūpīgi izlasiet doto instrukciju.

MK **Чистач** - УПАТСТВА ЗА УПОТРЕБА
ВНИМАНИЕ: прочитајте го внимателно ова упатство пред да ја користите машината.

NL **Ruimer** - GEBRUIKERSHANDLEIDING
LET OP: vooraleer de machine te gebruiken, dient men deze handleiding aandachtig te lezen.

NO **Feiemaskin** - INSTRUKSJONSBOK
ADVARSEL: les denne bruksanvisningen nøye før du bruker maskinen.

PL **Zamiatarka** - INSTRUKCJE OBSŁUGI
OSTRZEŻENIE: przed użyciem maszyny, należy uważnie przeczytać niniejszą instrukcję.

PT **Varredora** - MANUAL DE INSTRUÇÕES
ATENÇÃO: antes de usar a máquina, leia atentamente o presente manual.

RO **Maşină de măturat** - MANUAL DE INSTRUCȚIUNI
ATENȚIE: înainte de a utiliza mașina, citiți cu atenție manualul de față.

RU **Подметальная машина** - РУКОВОДСТВО ПО ЭКСПЛУАТАЦИИ
ВНИМАНИЕ: прежде чем пользоваться оборудованием, внимательно прочтите это руководство по эксплуатации.

SK **Zametač** - NÁVOD NA POUŽITIE
UPOZORNENIE: pred použitím stroja si pozorne prečítajte tento návod.

SL **Pometač** - PRIROČNIK ZA UPORABO
POZOR: preden uporabite stroj, pazljivo preberite priročnik z navodili.

SR **Čistilica** - PRIRUČNIK SA UPUTSTVIMA
PAŽNJA: pre korišćenja mašine pažljivo pročitati ovaj priručnik.

SV **Sopmaskin** - BRUKSANVISNING
VARNING: läs igenom hela detta häfte innan du använder maskinen.

TR **Fırçalama Makinesi** - KULLANIM KILAVUZU
DİKKAT: makıneyı kullanmadan önce talımatlar ıçeren kilavuzu dıkkatle okuyun.

ITALIANO - **Istruzioni Originali** ..... IT
БЪЛГАРСКИ - Инструкция за експлоатация ..... BG
BOSANSKI - Prijevod originalnih uputa ..... BS
ČESKY - Překlad původního návodu k používání ..... CS
DANSK - Oversættelse af den originale brugsanvisning ..... DA
DEUTSCH - Übersetzung der Originalbetriebsanleitung ..... DE
ΕΛΛΗΝΙΚΑ - Μεταφραση των πρωτοτυπων οδηγιων ..... EL
ENGLISH - Translation of the original instruction ..... EN
ESPAÑOL - Traducción del Manual Original ..... ES
EESTI - Algupärase kasutusjuhendi tõlge ..... ET
SUOMI - Alkuperäisten ohjeiden käännös ..... FI
FRANÇAIS - Traduction de la notice originale ..... FR
HRVATSKI - Prijevod originalnih uputa ..... HR
MAGYAR - Eredeti használati utasítás fordítása ..... HU
LIETUVIŠKAI - Originalių instrukcijų vertimas ..... LT
LATVIEŠU - Instrukciju tulkojums no oriģināl valodas LV
МАКЕДОНСКИ - Превод на оригиналните упатства ..... MK
NEDERLANDS - Vertaling van de oorspronkelijke gebruiksaanwijzing ..... NL
NORSK - Oversettelse av den originale bruksanvisningen ..... NO
POLSKI - Tłumaczenie instrukcji oryginalnej ..... PL
PORTUGUÊS - Tradução do manual original ..... PT
ROMÂNĂ - Traducerea manualului fabricantului ..... RO
РУССКИЙ - Перевод оригинальных инструкций ..... RU
SLOVENSKY - Preklad pôvodného návodu na použitie ..... SK
SLOVENŠČINA - Prevod izvirnih navodil ..... SL
SRPSKI - Prevod originalnih uputstva ..... SR
SVENSKA - Översättning av bruksanvisning i original ..... SV
TÜRKÇE - Orijinal Talimatların Tercümesi ..... TR

1

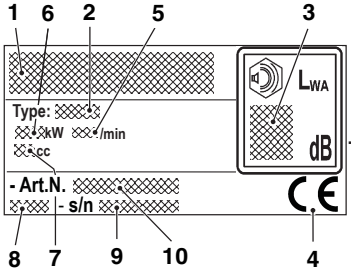
1
6
2
5
3
Type:
kW
/min
cc
LWA
dB
- Art.N.
- s/n
8
7
9
10
4

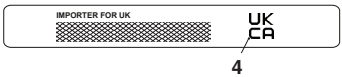
IMPORTER FOR UK
UK
CA
4

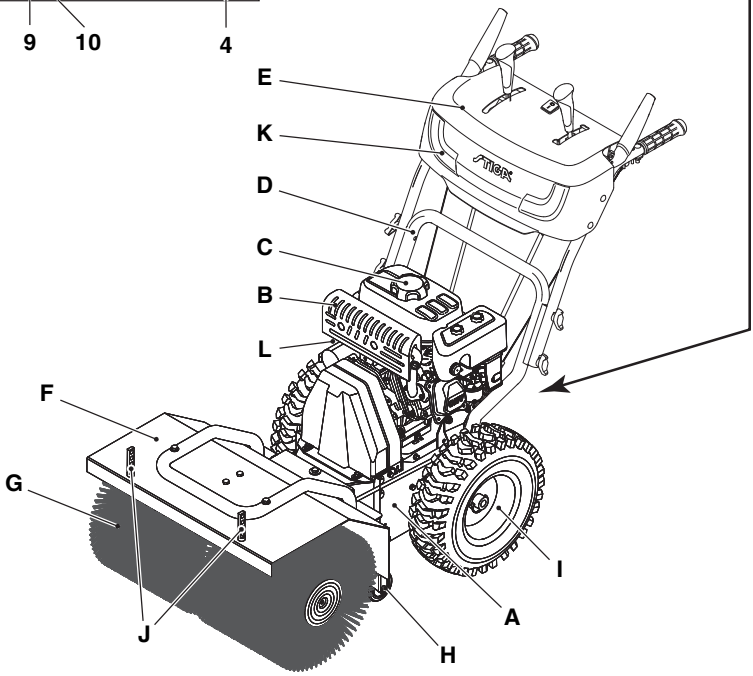
E
K
D
C
B
L
F
G
J
H
A
I

2

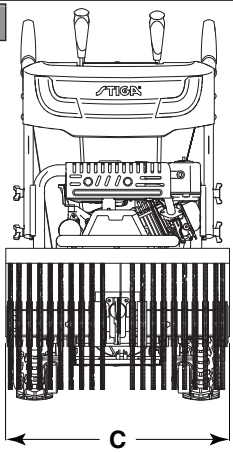
C

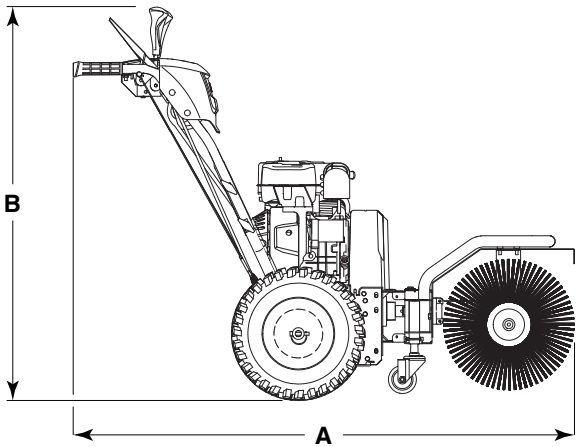
B
A

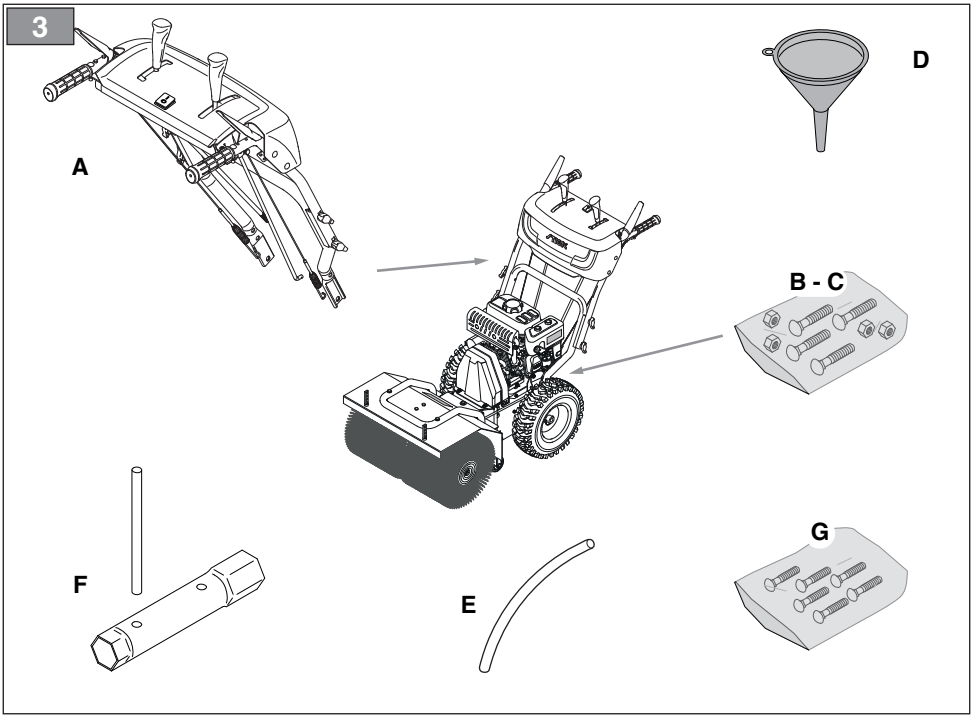
3
A
D
B - C
F
E
G

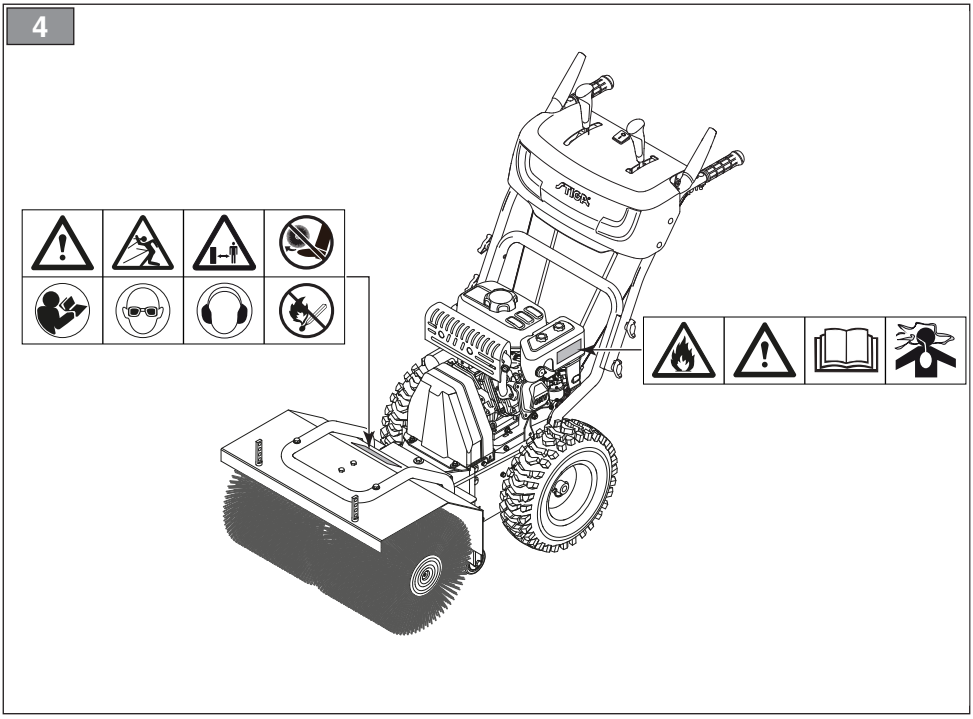
4

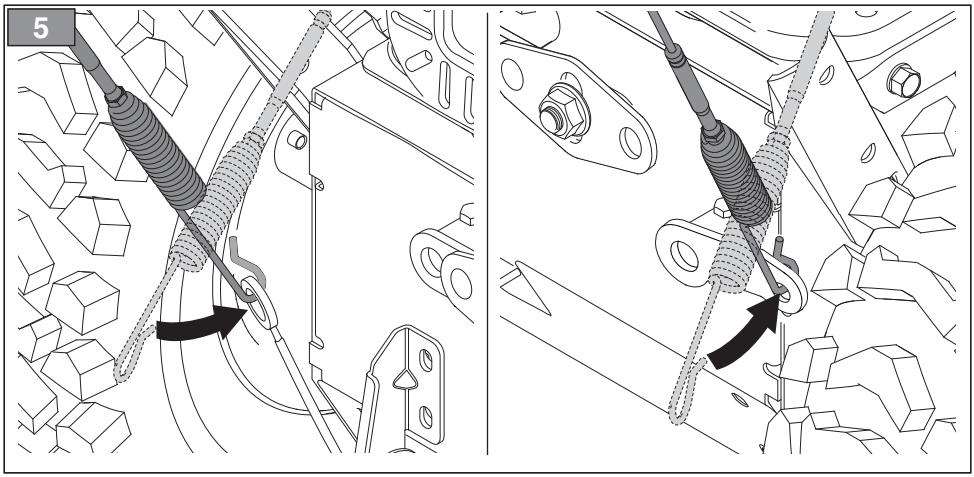
5

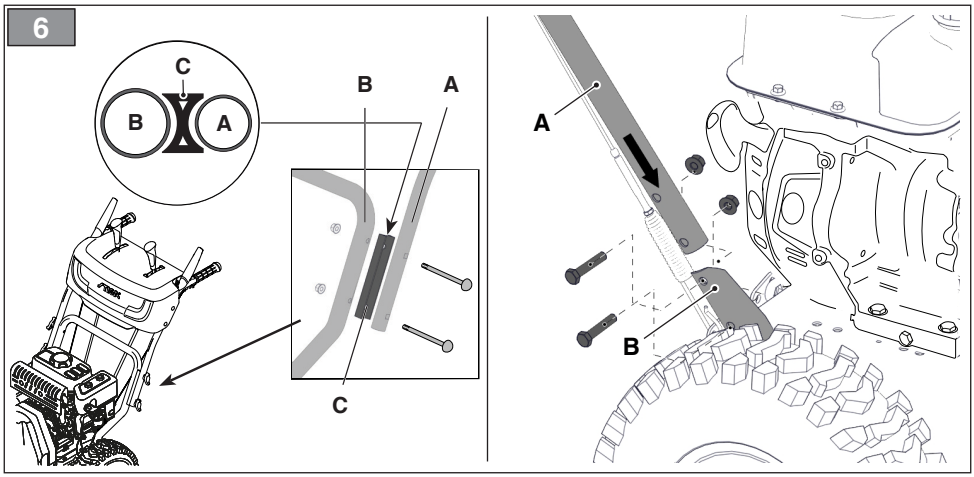
6
C
B
A
B
A
C
A
B

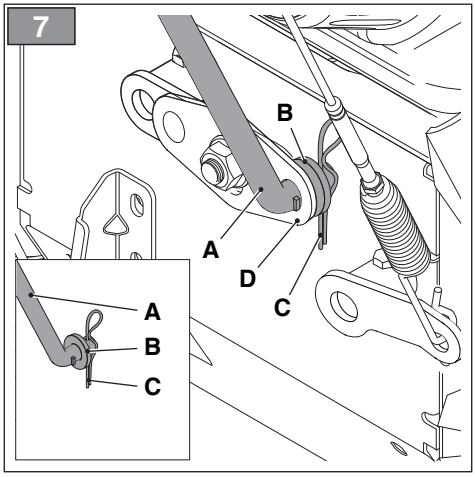
7
B
A
D
C
A
B
C

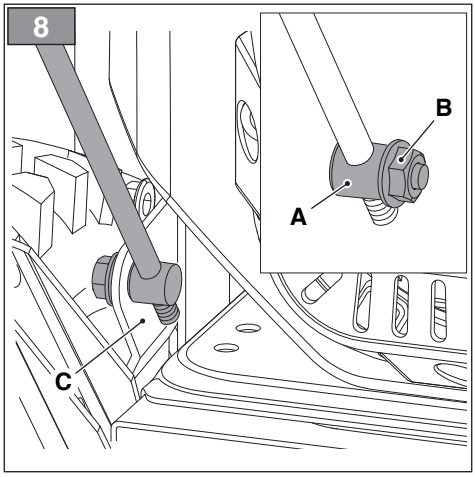
8
B
A
C

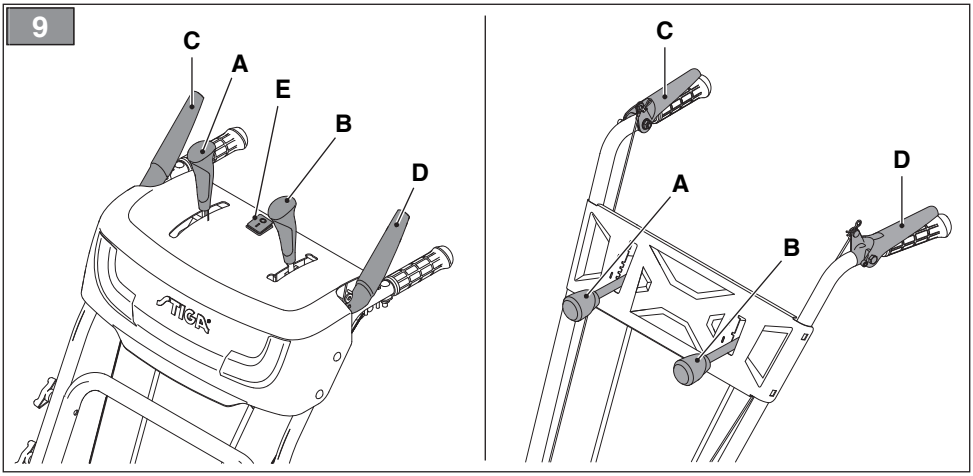
9
C
A
E
B
D
C
D
A
B

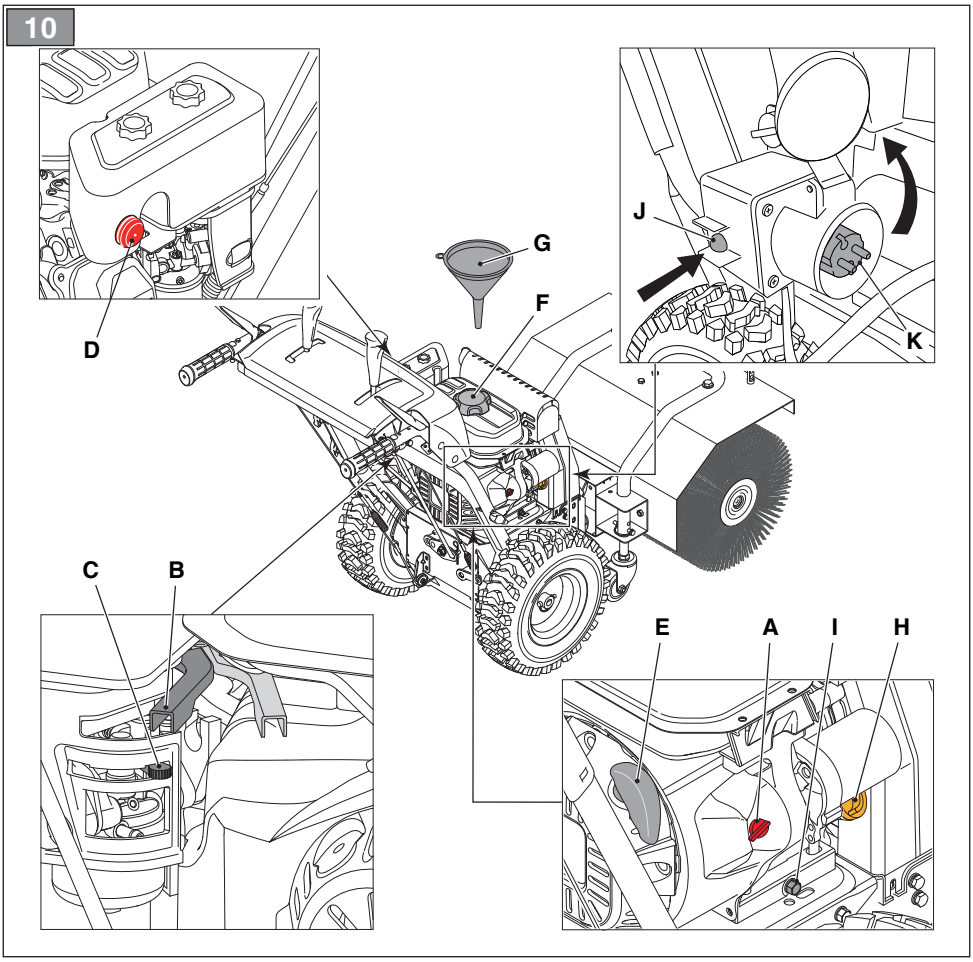
10
D
G
F
J
K
C
B
E
A
I
H

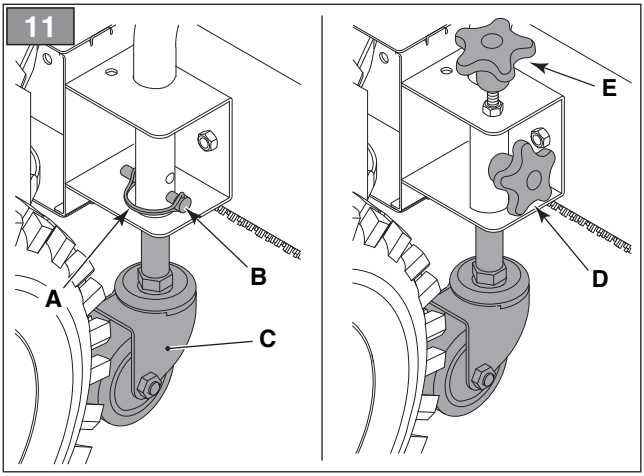
11
A
B
C
E
D

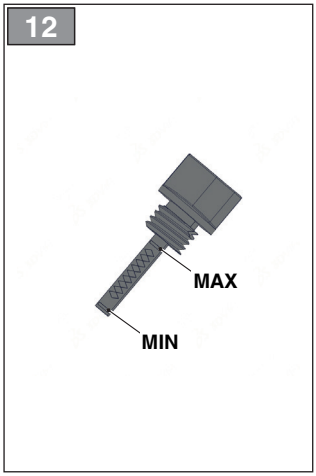
12
MAX
MIN

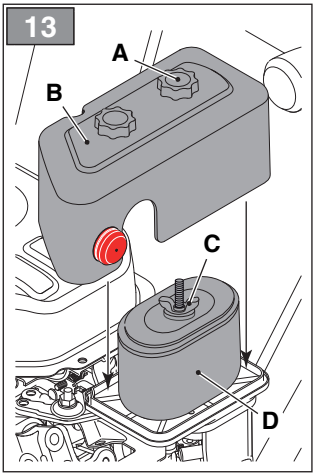
13
A
B
C
D

[1]	DATI TECNICI	Model	SWR 2604 S	SWR 2804 S
[2]	Motore		LC170F	LC170F
[3]	Cilindrata	cm^3	212	212
[4]	Potenza	kW	4,4	4,4
[5]	Giri motore	/min	3600	3600
[6]	Carburante	type	gasoline	gasoline
[7]	Capacità serbatoio carburante	l	3	3
[8]	Olio motore	type	SAE 5W-30	SAE 5W-30
[9]	Capacità serbatoio olio motore	l	0,6	0,6
[10]	Candela	code	F7RTC	F7RTC
[11]	Candela, distanza elettrodi	mm	0,76	0,76
[12]	Larghezza spazzola	cm	60	80
[13]	Diametro spazzola	cm	35	35
[14]	Angolo di orientamento spazzola		± 15°	± 15°
[15]	Diametro ruote	in	14”x4.60-6	14”x4.60-6
[16]	Marce		6	6
			2	2
[17]	Massa	kg	73	78
[18]	Dimensioni di ingombro	fig. 2		
[19]	A = Lunghezza	mm	1360	1360
[20]	B = Altezza	mm	1150	1150
[21]	C = Larghezza	mm	610	810
[22]	Livello di potenza sonora misurato	dB(A)	96	96
[23]	Incertezza	dB(A)	3,0	3,0
[24]	Livello di potenza sonora garantito	dB(A)	99	99
[25]	Livello di pressione sonora	dB(A)	84,8	84,8
[26]	Incertezza	dB(A)	3,0	3,0
[27]	Vibrazioni trasmesse alla mano sull’impugnatura destra	m/s^2	5,022	5,022
[28]	Vibrazioni trasmesse alla mano sull’impugnatura sinistra	m/s^2	5,054	5,054
[29]	Incertezza	m/s^2	1,5	1,5

[1]	DATI TECNICI	Model	SWR 2604	SWR 2804
[2]	Motore		LC170F	LC170F
[3]	Cilindrata	cm^3	212	212
[4]	Potenza	kW	4,4	4,4
[5]	Giri motore	/min	3600	3600
[6]	Carburante	type	gasoline	gasoline
[7]	Capacità serbatoio carburante	l	3	3
[8]	Olio motore	type	SAE 5W-30	SAE 5W-30
[9]	Capacità serbatoio olio motore	l	0,6	0,6
[10]	Candela	code	F7RTC	F7RTC
[11]	Candela, distanza elettrodi	mm	0,76	0,76
[12]	Larghezza spazzola	cm	60	80
[13]	Diametro spazzola	cm	35	35
[14]	Angolo di orientamento spazzola		± 15°	± 15°
[15]	Diametro ruote	in	13”x4.10-6	13”x4.10-6
[16]	Marce		5	5
			2	2
[17]	Massa	kg	70	75
[18]	Dimensioni di ingombro	fig. 2		
[19]	A = Lunghezza	mm	1360	1360
[20]	B = Altezza	mm	1040	1040
[21]	C = Larghezza	mm	610	810
[22]	Livello di potenza sonora misurato	dB(A)	96	96
[23]	Incertezza	dB(A)	3,0	3,0
[24]	Livello di potenza sonora garantito	dB(A)	99	99
[25]	Livello di pressione sonora	dB(A)	84,8	84,8
[26]	Incertezza	dB(A)	3,0	3,0
[27]	Vibrazioni trasmesse alla mano sull’impugnatura destra	m/s^2	4,819	4,819
[28]	Vibrazioni trasmesse alla mano sull’impugnatura sinistra	m/s^2	5,194	5,194
[29]	Incertezza	m/s^2	1,5	1,5

[1] **BG - ТЕХНИЧЕСКИ ДАННИ**
[2] Двигател
[3] Кубатура
[4] Мощност
[5] Обороти на двигателя
[6] Гориво
[7] Вместимост на резервоара за гориво
[8] Моторно масло
[9] Вместимост на резервоара за моторно масло
[10] Свещ
[11] Свещ, разстояние електроди
[12] Ширина на четка
[13] Диаметър на четка
[14] Ъгъл на ориентиране на четка
[15] Диаметър на колело
[16] Предавки
[17] Маса
[18] Габаритни размери
[19] A = Дължина
[20] B = Височина
[21] C = Ширина
[22] Ниво на измерената звукова мощност
[23] Неопределеност
[24] Гарантирано ниво на звукова мощност
[25] Ниво на звуковото налягане
[26] Неопределеност
[27] Вибрации предадени на ръката върху дясната ръкохватка
[28] Вибрации предадени на ръката върху лявата ръкохватка
[29] Неопределеност

[1] **BS - TEHNIČKI PODACI**
[2] Motor
[3] Kubikaža
[4] Snaga
[5] Okretaji motora
[6] Gorivo
[7] Kapacitet spremnika goriva
[8] Motorno ulje
[9] Kapacitet spremnika motornog ulja
[10] Svjećica
[11] Svjećica, udaljenost između elektroda
[12] Širina četke
[13] Prečnik četke
[14] Kut usmjeravanja četke
[15] Prečnik točkova
[16] Brzina
[17] Masa
[18] Dimenzije
[19] A = Dužina
[20] B = Visina
[21] C = Širina
[22] Izmjerena razina zvučne snage
[23] Nesigurnost
[24] Garantovana razina zvučne snage
[25] Razina zvučnog pritiska
[26] Nesigurnost
[27] Vibracije koje se prenose na ruku na desnom rukohvatu
[28] Vibracije koje se prenose na ruku na lijevom rukohvatu
[29] Nesigurnost

[1] **CS - TECHNICKÉ PARAMETRY**
[2] Motor
[3] Zdvihový objem
[4] Výkon
[5] Otáčky motoru
[6] Palivo
[7] Kapacita palivové nádrže
[8] Motorový olej
[9] Kapacita olejové nádrže
[10] Zapalovací svíčka
[11] Zapalovací svíčka, vzdálenost elektrod
[12] Šířka kartáče
[13] Průměr kartáče
[14] Úhel natočení kartáče
[15] Průměr kol
[16] Převodových
[17] Hmotnost
[18] Vnější rozměry
[19] A = Délka
[20] B = Výška
[21] C = Šířka
[22] Naměřená hladina akustického výkonu
[23] Nepřesnost měření
[24] Garantovaná hladina akustického výkonu
[25] Hladina akustického tlaku
[26] Nepřesnost měření
[27] Vibrace přenášené na ruku na pravé rukojeti
[28] Vibrace přenášené na ruku na levé rukojeti
[29] Nepřesnost měření

[1] **DA - TEKNISKE DATA**
[2] Motor
[3] Slagvolumen
[4] Effekt
[5] Motoromdrejninger
[6] Brændstof
[7] Brændstoftankens kapacitet
[8] Motorolie
[9] Motorolietankens kapacitet
[10] Tændrør
[11] Tændrør, elektrodernes afstand
[12] Børstens bredde
[13] Børstens diameter
[14] Vinkel for børstens orientering
[15] Hjulenes diameter
[16] Gear
[17] Vægt
[18] Maskinmål
[19] A = Længde
[20] B = Højde
[21] C = Bredde
[22] Målt lydeffektniveau
[23] Usikkerhed
[24] Garanteret lydeffektniveau
[25] Lydtrykniveau
[26] Usikkerhed
[27] Vibrationer overført til hånden på højre håndtag
[28] Vibrationer overført til hånden på venstre håndtag
[29] Usikkerhed

[1] **DE - TECHNISCHE DATEN**
[2] Motor
[3] Hubraum
[4] Leistung
[5] Motordrehzahl
[6] Kraftstoff
[7] Fassungsvermögen des Kraftstofftanks
[8] Motoröl
[9] Fassungsvermögen des Motoröltanks
[10] Zündkerze
[11] Zündkerze, Elektrodenabstand
[12] Bürstenbreite
[13] Bürstendurchmesser
[14] Ausrichtungswinkel der Bürste
[15] Räderdurchmesser
[16] Gänge
[17] Masse
[18] Abmessungen des Platzbedarfs
[19] A = Länge
[20] B = Höhe
[21] C = Breite
[22] Gemessener Schallleistungspegel
[23] Messungenauigkeit
[24] Garantierter Schallleistungspegel
[25] Schalldruckpegel
[26] Messungenauigkeit
[27] Vibrationen, die auf dem rechten Griff an die Hand übertragen werden
[28] Vibrationen, die auf dem linken Griff an die Hand übertragen werden
[29] Messungenauigkeit

[1] **EL - ΤΕΧΝΙΚΑ ΧΑΡΑΚΤΗΡΙΣΤΙΚΑ**
[2] Κινητήρας
[3] Κυβισμός
[4] Ισχύς
[5] Στροφές κινητήρα
[6] Καύσιμο
[7] Χωρητικότητα ρεζερβουάρ καυσίμου
[8] Λάδι κινητήρα
[9] Χωρητικότητα δοχείου λαδιού
[10] Μπουζί
[11] Μπουζί, απόσταση ηλεκτροδίων
[12] Πλάτος βούρτσας
[13] Διάμετρος βούρτσας
[14] Γωνία κλίσης βούρτσας
[15] Διάμετρος τροχών
[16] Ταχύτητες
[17] Βάρος
[18] Διαστάσεις
[19] A = Μήκος
[20] B = Ύψος
[21] C = Πλάτος
[22] Μετρημένη στάθμη ακουστικής ισχύος
[23] Αβεβαιότητα
[24] Στάθμη εγγυώμενης ηχητικής ισχύος
[25] Στάθμη ακουστικής πίεσης
[26] Αβεβαιότητα
[27] Κραδασμοί στο χέρι στη δεξιά λαβή
[28] Κραδασμοί στο χέρι στην αριστερή λαβή
[29] Αβεβαιότητα

[1] **EN - TECHNICAL DATA**
[2] Engine
[3] Displacement
[4] Power
[5] Engine rotations
[6] Fuel
[7] Fuel tank capacity
[8] Engine oil
[9] Engine oil tank capacity
[10] Spark plug
[11] Spark plug, electrodes distance
[12] Brush width
[13] Brush diameter
[14] Adjustable cleaning angle
[15] Wheel diameter
[16] Gears
[17] Weight
[18] Dimensions
[19] A = Length
[20] B = Height
[21] C = Width
[22] Measured sound power level
[23] Measurement uncertainty
[24] Guaranteed sound power level
[25] Sound pressure level
[26] Measurement uncertainty
[27] Vibrations transmitted to hand on right handle
[28] Vibrations transmitted to hand on left handle
[29] Measurement uncertainty

[1] **ES - DATOS TÉCNICOS**
[2] Motor
[3] Cilindrada
[4] Potencia
[5] Revoluciones motor
[6] Gasolina
[7] Capacidad depósito gasolina
[8] Aceite motor
[9] Capacidad depósito aceite motor
[10] Bujía
[11] Bujía, distancia electrodos
[12] Ancho cepillo
[13] Diámetro cepillo
[14] Ángulo de orientación del cepillo
[15] Diámetro ruedas
[16] Marchas
[17] Masa
[18] Dimensiones totales
[19] A = Longitud
[20] B = Altura
[21] C = Anchura
[22] Nivel de potencia sonora medido
[23] Incertidumbre
[24] Nivel de potencia sonora garantizado
[25] Nivel de presión sonora
[26] Incertidumbre
[27] Vibraciones transmitidas en la mano en la empuñadura derecha
[28] Vibraciones transmitidas en la mano en la empuñadura izquierda
[29] Incertidumbre

[1] **ET - TEHNILISED ANDMED**
[2] Mootor
[3] Mootorimaht
[4] Võimsus
[5] Mootori pöörded
[6] Kütus
[7] Kütuse paagi maht
[8] Mootoriõli
[9] Mootoriõli paagi suurus
[10] Süüteküünal
[11] Süüteküünal, elektroodide vahemaa
[12] Harja laius
[13] Harja läbimõõt
[14] Harja suunaja
[15] Rataste läbimõõt
[16] Käiku
[17] Mass
[18] Mõõtmed
[19] A=Pikkus
[20] B = Kõrgus
[21] C = Laius
[22] Helivõimsuse mõõdetav tase
[23] Määramatus
[24] Helivõimsuse kindel tase
[25] Heliröhu tase
[26] Määramatus
[27] Vibratsioon parempoolsel käepidemel
[28] Vibratsioon vasempoolsel käepidemel
[29] Määramatus

[1] **FI - TEKNISET TIEDOT**
[2] Moottori
[3] Sylinteritilavuus
[4] Teho
[5] Moottorin kierrosluku
[6] Polttoaine
[7] Polttoainesäiliön tilavuus
[8] Moottoriöljy
[9] Moottoriöljyn säiliön tilavuus
[10] Sytytystulppa
[11] Sytytystulppa, elektrodien välinen etäisyys
[12] Harjan leveys
[13] Harjan halkaisija
[14] Harjan suuntauskulma
[15] Pyörien halkaisija
[16] Vaihdetta
[17] Massa
[18] Mitat
[19] A = Pituus
[20] B = Korkeus
[21] C = Leveys
[22] Mitattu äänitehotaso
[23] Epävarmuus
[24] Taattu äänitehotaso
[25] Äänenpaineen taso
[26] Epävarmuus
[27] Oikeaan kahvaan kohdistuva tärinä
[28] Vasempaan kahvaan kohdistuva tärinä
[29] Epävarmuus

[1] **FR - CARACTÉRISTIQUES TECHNIQUES**
[2] Moteur
[3] Cylindrée
[4] Puissance
[5] Tours du moteur
[6] Carburant
[7] Capacité du réservoir de carburant
[8] Huile moteur
[9] Capacité du réservoir d'huile moteur
[10] Bougie
[11] Bougie, distance électrodes
[12] Largeur brosse
[13] Diamètre brosse
[14] Angle d'orientation brosse
[15] Diamètre roues
[16] Rapports
[17] Masse
[18] Dimensions d'encombrement
[19] A = Longueur
[20] B = Hauteur
[21] C = Largeur
[22] Niveau de puissance sonore mesuré
[23] Incertitude
[24] Niveau de puissance sonore garanti
[25] Niveau de pression sonore
[26] Incertitude
[27] Vibrations transmises à la main sur la poignée droite
[28] Vibrations transmises à la main sur la poignée gauche
[29] Incertitude

[1] **HR - TEHNIČKI PODACI**
[2] Motor
[3] Radni obujam
[4] Snaga
[5] Broj okretaja u minuti motora
[6] Gorivo
[7] Zapremnina spremnika goriva
[8] Motorno ulje
[9] Zapremnina spremnika motornog ulja
[10] Svjećica
[11] Svjećica, razmak elektroda
[12] Širina četke
[13] Promjer četke
[14] Kut usmjerenosti četke
[15] Promjer kotača
[16] Stupnjeva
[17] Masa
[18] Gabaritne dimenzije
[19] A = Dužina
[20] B = Visina
[21] C = Širina
[22] Izmerena razina zvučne snage
[23] Nesigurnost
[24] Garantovana razina zvučne snage
[25] Razina zvučnog tlaka
[26] Nesigurnost
[27] Vibracije koje se prenose na šaku, desna ručka
[28] Vibracije koje se prenose na šaku, lijeva ručka
[29] Nesigurnost

[1] **HU - MŰSZAKI ADATOK**
[2] Motor
[3] Hengerűrtartalom
[4] Teljesítmény
[5] Motor fordulatszáma
[6] Üzemanyag
[7] Üzemanyagtartály kapacitása
[8] Motorolaj
[9] Motorolaj-tartály kapacitása
[10] Gyertya
[11] Gyertya, elektródok távolsága
[12] Kefe szélessége
[13] Kefe átmérője
[14] Kefe szögállása
[15] Kerekek átmérője
[16] Fokozat
[17] Tömeg
[18] Befoglaló méretek
[19] A = Hosszúság
[20] B = Magasság
[21] C = Szélesség
[22] Mért hangteljesítmény
[23] Mérési bizonytalanság
[24] Garantált hangteljesítmény
[25] Hangnyomás szint
[26] Mérési bizonytalanság
[27] A jobb markolatnál a kéz felé továbbított rezgések
[28] A bal markolatnál a kéz felé továbbított rezgések
[29] Mérési bizonytalanság

[1] **LT - TECHNINIAI DUOMENYS**
[2] Variklis
[3] Variklio tūris
[4] Galia
[5] Variklio apsukos
[6] Kuras
[7] Kuro bako talpa
[8] Variklio alyva
[9] Variklio alyvos bako talpa
[10] Žvakė
[11] Žvakė, atstumas tarp elektrodų
[12] Šepečio plotis
[13] Šepečio skersmuo
[14] Šepečio nukreipimo kampas
[15] Ratų skersmuo
[16] Pavaros
[17] Svoris
[18] Matmenys
[19] A = Ilgis
[20] B = Aukštis
[21] C = Plotis
[22] Išmatuota garso lygio galia
[23] Paklaida
[24] Garantuota garso lygio galia
[25] Garso slėgio lygis
[26] Paklaida
[27] Vibracijos lygis dešinė rankena
[28] Vibracijos lygis kairė rankena
[29] Paklaida

[1] **LV - TEHNISKIE DATI**
[2] Dzinējs
[3] Cilindru apjoms
[4] Jauda
[5] Dzinēja apgriezienu skaits
[6] Degviela
[7] Degvielas tvertnes tilpums
[8] Motoreļļa
[9] Motoreļļas tvertnes tilpums
[10] Svece
[11] Svece, attālums starp elektrodiem
[12] Birstes platums
[13] Birstes diametrs
[14] Birstes pagriešanas leņķis
[15] Riteņu diametrs
[16] Pārnesumi
[17] Svars
[18] Gabarīti
[19] A = Garums
[20] B = Augstums
[21] C = Platums
[22] Mērītās skaņas jaudas līmenis
[23] Kļūda
[24] Garantētais skaņas jaudas līmenis
[25] Skaņas spiediena līmenis
[26] Kļūda
[27] No labā roktura rokai nododamā vibrācija
[28] No kreisā roktura rokai nododamā vibrācija
[29] Kļūda

[1] **MK - ТЕХНИЧКИ ПОДАТОЦИ**
[2] Мотор
[3] Цилиндри
[4] Моќност
[5] Вртежи на моторот
[6] Гориво
[7] Капацитет на резервоарот за гориво
[8] Масло за моторот
[9] Капацитет на резервоарот за масло за моторот
[10] Свеќичка
[11] Свеќичка, растојание меѓу електродите
[12] Ширина на метење
[13] Дијаметар на метење
[14] Агол за насоченост на четката
[15] Дијаметар за вртење
[16] Брзини
[17] Тежина
[18] Димензии на пречка
[19] A = Должина
[20] B = Висина
[21] C = Ширина
[22] Измерено ниво на звукот
[23] Отстапка
[24] Загарантирана звучна моќност
[25] Ниво на изложеност на звукот
[26] Отстапка
[27] Вибрации што се пренесуваат на рацете од десната рачка
[28] Вибрации што се пренесуваат на рацете од левата рачка
[29] Отстапка

[1] **NL - TECHNISCHE GEGEVENS**
[2] Motor
[3] Cilinderinhoud
[4] Vermogen
[5] Toeren motor
[6] Brandstof
[7] Vermogen brandstofreservoir
[8] Olie motor
[9] Vermogen reservoir motorolie
[10] Bougie
[11] Bougie, afstand electroden
[12] Breedte borstel
[13] Diameter borstel
[14] Hoek richting borstel
[15] Diameter wielen
[16] Standen
[17] Massa
[18] Afmetingen
[19] A = Lengte
[20] B = Hoogte
[21] C = Breedte
[22] Gemeten geluidsvermogenniveau
[23] Onzekerheid
[24] Gegarandeerd geluidsvermogenniveau
[25] Geluidsdrukniveau
[26] Onzekerheid
[27] Trillingen doorgegeven aan het hand vanuit het rechterhandvat
[28] Trillingen doorgegeven aan het hand vanuit het linkerhandvat
[29] Onzekerheid

[1] **NO - TEKNISKE DATA**
[2] Motor
[3] Sylindervolum
[4] Effekt
[5] Motorens omdreininger
[6] Drivstoff
[7] Drivstofftankens volum
[8] Motorolje
[9] Oljetankens volum
[10] Tennplugg
[11] Tennplugg, elektrodeavstand
[12] Børstens bredde
[13] Børstens diameter
[14] Børstens hellingsvinkel
[15] Hjuldiameter
[16] Gir
[17] Vekt
[18] Utvendige mål
[19] A = Lengde
[20] B = Høyde
[21] C = Bredde
[22] Målt lydeffektnivå
[23] Måleusikkerhet
[24] Garantert lydeffektnivå
[25] Lydtrykknivå
[26] Måleusikkerhet
[27] Vibrasjoner overført til hånden på høyre håndtak
[28] Vibrasjoner overført til hånden på venstre håndtak
[29] Måleusikkerhet

[1] **PL - DANE TECHNICZNE**
[2] Silnik
[3] Pojemność silnika
[4] Moc
[5] Liczba obrotów
[6] Paliwo
[7] Pojemność zbiornika paliwa
[8] Olej silnikowy
[9] Pojemność zbiornika oleju silnikowego
[10] Świeca zapłonowa
[11] Świeca zapłonowa, odległość elektrod
[12] Szerokość szczotki
[13] Średnica szczotki
[14] Kąt skierowania szczotki
[15] Średnica kół
[16] Biegów
[16] Masa
[17] Wymiary gabarytowe
[18] A = Długość
[19] B = Wysokość
[20] C = Szerokość
[21] Mierzony poziom mocy akustycznej
[22] Błąd pomiaru
[23] Gwarantowany poziom mocy akustycznej
[24] Poziom ciśnienia akustycznego
[25] Błąd pomiaru
[26] Drgania przekazane do ręki na uchwycie prawym
[27] Drgania przekazane do ręki na uchwycie lewym
[29] Błąd pomiaru

[1] **PT - DADOS TÉCNICOS**
[2] Motor
[3] Cilindrada
[4] Potência
[5] Rotações motor
[6] Combustível
[7] Distribuição do depósito de combustível
[8] Óleo motor
[9] Capacidade do reservatório de óleo do motor
[10] Vela
[11] Vela, distância elétrodos
[12] Largura escova
[13] Diâmetro escova
[14] Ângulo de orientação escova
[15] Diâmetro das rodas
[16] Marchas
[16] Massa
[17] Dimensões do espaço ocupado
[18] A = Comprimento
[19] B = Altura
[20] C = Largura
[21] Nível de potência sonora medido
[22] Incerteza
[23] Nível de potência sonora garantido
[24] Nível de pressão sonora
[25] Incerteza
[26] Vibrações transmitidas à mão no punho direito
[27] Vibrações transmitidas à mão no punho esquerdo
[29] Incerteza

[1] **RO - DATE TEHNICE**
[2] Motor
[3] Cilindree
[4] Putere
[5] Rotații motor
[6] Carburant
[7] Capacitate rezervor carburant
[8] Ulei motor
[9] Capacitate rezervor ulei de motor
[10] Bujie
[11] Bujie, distanță electrozi
[12] Lățime perie
[13] Diametru perie
[14] Unghi de orientare a periei
[15] Diametru roți
[16] Viteze
[16] Masă
[17] Dimensiuni de gabarit
[18] A = Lungime
[19] B = Înălțime
[20] C = Lățime
[21] Nivel de putere sonoră măsurat
[22] Nesiguranță
[23] Nivel de putere sonoră garantat
[24] Nivel de presiune sonoră
[25] Nesiguranță
[26] Vibrații pe mânerul drept transmise mâinii
[27] Vibrații pe mânerul stâng transmise mâinii
[29] Nesiguranță

[1] **RU - ТЕХНИЧЕСКИЕ ХАРАКТЕРИСТИКИ**
[2] Двигатель
[3] Объем двигателя
[4] Мощность
[5] Скорость двигателя
[6] Топливо
[7] Емкость топливного бака
[8] Моторное масло
[9] Емкость масляного бака
[10] Свеча
[11] Свеча, расстояние между электродами
[12] Ширина щетки
[13] Диаметр щетки
[14] Угол поворота щетки
[15] Диаметр колес
[16] Скоростей
[17] Масса
[18] Габаритные размеры
[19] A = Длина
[20] B = Высота
[21] C = Ширина
[22] Уровень измеренной звуковой мощности
[23] Погрешность
[24] Уровень звуковой мощности гарантированный
[25] Уровень звукового давления
[26] Погрешность
[27] Вибрация, сообщаемая руке на правой рукоятке
[28] Вибрация, сообщаемая руке на левой рукоятке
[29] Погрешность

[1] **SK - TECHNICKÉ PARAMETRE**
[2] Motor
[3] Zdvihový objem
[4] Výkon
[5] Otáčka motora
[6] Palivo
[7] Kapacita palivovej nádrže
[8] Motorový olej
[9] Kapacita nádrže motorového oleja
[10] Zapaľovacia sviečka
[11] Zapaľovacia sviečka, vzdialenosť elektród
[12] Šírka kefy
[13] Priemer kefy
[14] Uhol nasmerovania kefy
[15] Priemer kolies
[16] Prevodových
[17] Hmotnosť
[18] Vonkajšie rozmery
[19] A = Dĺžka
[20] B = Výška
[21] C = Šírka
[22] Hladina nameraného akustického výkonu
[23] Nepresnosť merania
[24] Hladina zaručeného akustického výkonu
[25] Hladina akustického tlaku
[26] Nepresnosť merania
[27] Vibrácie prenášané na ruku na pravom držadle
[28] Vibrácie prenášané na ruku na ľavom držadle
[29] Nepresnosť merania

[1] **SL - TEHNIČNI PODATKI**
[2] Motor
[3] Gibna prostornina motorja
[4] Moč
[5] Vrtljaji motorja
[6] Gorivo
[7] Prostornina rezervoarja za gorivo
[8] Motorno olje
[9] Prostornina rezervoarja za motorno olje
[10] Svečka
[11] Svečka, razmik med elektrodama
[12] Širina metle
[13] Premer metle
[14] Kot obračanja metle
[15] Premer koles
[16] Prestav
[17] Masa
[18] Dimenzije
[19] A = Dolžina
[20] B = Višina
[21] C = Širina
[22] Raven izmerjene zvočne moči
[23] Negotovost
[24] Raven zagotovljene zvočne moči
[25] Raven zvočnega pritiska
[26] Negotovost
[27] Vibracije, ki se prenašajo na roko na desnem ročaju
[28] Vibracije, ki se prenašajo na roko na levem ročaju
[29] Negotovost

[1]	**SR - TEHNIČKI PODACI**	[1]	**SV - TEKNISKA DATA**	[1]	**TR - TEKNİK VERİLER**
[2]	Motor	[2]	Motor	[2]	Motor
[3]	Kubikaža	[3]	Slagvolym	[3]	Silindir hacmi
[4]	Snaga	[4]	Effekt	[4]	Güç
[5]	Obrtaji motora	[5]	Motorvarvtal	[5]	Motor devri
[6]	Gorivo	[6]	Bränsle	[6]	Yakıt
[7]	Kapacitet rezervoara goriva	[7]	Bränsletankens volym	[7]	Yakıt deposunun kapasitesi
[8]	Motorno ulje	[8]	Motorolja	[8]	Motor yağı
[9]	Kapacitet rezervoara motornog ulja	[9]	Motoroljetankens volym	[9]	Motor yağı deposunun kapasitesi
[10]	Svećica	[10]	Tändstift	[10]	Buji
[11]	Svećica, rastojanje između elektroda	[11]	Tändstift, elektrodavstånd	[11]	Buji, elektrot mesafesi
[12]	Širina četke	[12]	Borstens bredd	[12]	Fırça genişliği
[13]	Prečnik četke	[13]	Borstens diameter	[13]	Fırça çapı
[14]	Ugao usmeravanja četke	[14]	Borstens orienteringsvinkel	[14]	Fırça yönü açısı
[15]	Prečnik točkova	[15]	Hjuldiameter	[15]	Teker çapı
[16]	Brzina	[16]	Växlar	[16]	Vites
[17]	Masa	[17]	Vikt	[17]	Ağırlık
[18]	Dimenzije	[18]	Totalmått	[18]	Genel ebatlar
[19]	A = Dužina	[19]	A = Längd	[19]	A = Uzunluk
[20]	B = Visina	[20]	B = Höjd	[20]	B = Yükseklik
[21]	C = Širina	[21]	C = Bredd	[21]	C = Genişlik
[22]	Izmereni nivo zvučne snage	[22]	Uppmätt ljudeffektnivå	[22]	Ölçülen ses güç seviyesi
[23]	Nesigurnost	[23]	Mätosäkerhet	[23]	Belirsizlik
[24]	Garantovani nivo zvučne snage	[24]	Garanterad ljudeffektnivå	[24]	Garanti edilen ses güç seviyesi
[25]	Nivo zvučnog pritiska	[25]	Ljudtrycksnivå	[25]	Ses basınç seviyesi
[26]	Nesigurnost	[26]	Mätosäkerhet	[26]	Belirsizlik
[27]	Vibracije koje se prenose na ruku na desnoj dršci	[27]	Handöverförda vibrationer på höger handtag	[27]	Sağ tutamakta ele iletilen titreşim
[28]	Vibracije koje se prenose na ruku na levoj dršci	[28]	Handöverförda vibrationer på vänster handtag	[28]	Sol tutamakta ele iletilen titreşim
[29]	Nesigurnost	[29]	Mätosäkerhet	[29]	Belirsizlik

ATTENTION ! : LIRE ATTENTIVEMENT LE MANUEL AVANT D'UTILISER CETTE MACHINE. Conserver pour toute consultation future.

SOMMAIRE

1. GÉNÉRALITÉS 1
2. NORMES DE SÉCURITÉ 2
   2.4 Entretien, stockage et transport 3
3. CONNAÎTRE LA MACHINE 4
   3.1 Description de la machine et utilisation prévue 4
   3.2 Signalétique de sécurité 4
   3.3 Étiquette d'identification 5
   3.4 Principaux composants 5
4. MONTAGE 5
   4.1 Composants pour le montage 6
   4.2 Montage des câbles de commande d'avancement et de la vis sans fin 6
   4.3 Montage du guidon 6
   4.4 Montage de la commande de la boîte de vitesses 6
   4.5 Montage de la goulotte d'éjection 6
   4.6 Montage de l'extension de la vis sans fin (ST 767 H) 7
   4.7 Patins de nivellement 7
5. COMMANDES DE CONTRÔLE 7
   5.1 Clé de contact 7
   5.2 Robinet du carburant 7
   5.3 Commande de l'accélérateur 8
   5.4 Commande choke 8
   5.5 Amorceur 8
   5.6 Poignée de démarrage manuel 8
   5.7 Commande de démarrage électrique 8
   5.8 Commande d'avancement 8
   5.9 Levier de direction 8
   5.10 Commande de la vis sans fin 8
   5.11 Levier de vitesses 8
   5.12 Orientation de la goulotte et du déflecteur (version à manette) 9
   5.13 Orientation électrique de la goulotte et du déflecteur (version à boutons) 9
   5.14 Interrupteurs des phares et chauffage poignée (en option) 9
   5.15 Pédale de levage 9
6. UTILISATION DE LA MACHINE 9
   6.1 Opérations préliminaires 9
   6.2 Contrôles de sécurité 9
   6.3 Démarrage / fonctionnement 10
   6.4 Arrêt 11
   6.5 Conseils d'utilisation 12
   6.6 Après l'utilisation 12
7. ENTRETIEN 12
   7.1 Généralités 12
   7.2 Approvisionnement en carburant 12
   7.3 Contrôle / appoint de l'huile moteur 13
   7.4 Nettoyage 13
   7.5 Bougie 13
   7.6 Carburateur 13
   7.7 Écrous et vis de fixation 14
   7.8 Arbre de la vis sans fin 14
8. STOCKAGE 14
9. ASSISTANCE ET RÉPARATIONS 14
10. COUVERTURE DE LA GARANTIE 14
11. TABLEAU DES OPÉRATIONS D'ENTRETIEN 15
12. IDENTIFICATION DES ANOMALIES 15

1. GÉNÉRALITÉS

1.1 COMMENT CONSULTER LE MANUEL

Dans le texte de ce manuel, certains paragraphes contenant des informations très importantes pour la sécurité ou le fonctionnement sont signalés de différentes façons, comme indiqué ci-après :

REMARQUE *ou* **IMPORTANT** *ajoute des précisions ou d'autres éléments à ce qui vient d'être indiqué, afin d'éviter d'endommager la machine ou de causer des dommages.*

Le symbole ⚠ attire l'attention sur un danger. Le non-respect de l'avertissement est susceptible de provoquer des lésions personnelles ou à des tiers et/ou des dommages.

Les paragraphes entourés d'un cadre formé de points gris indiquent des caractéristiques en option qui ne sont pas présentes sur tous les modèles mentionnés dans ce manuel. Vérifier si cette caractéristique est présente sur son propre modèle.

Toutes les indications “avant”, “arrière”, “droite” et “gauche” se réfèrent à la position de travail de l'opérateur.

1.2 RÉFÉRENCES

1.2.1 Figures

Les figures sur ce mode d'emploi sont numérotées 1, 2, 3, et ainsi de suite.
Les éléments indiqués sur les figures sont marqués par les lettres A, B, C, et ainsi de suite.
Une référence à l'élément C sur la figure 2 est indiquée de cette façon : « Voir fig. 2.C » ou simplement « (Fig. (2.C) ».

Les figures sont données à titre indicatif. Les pièces effectives peuvent varier par rapport aux pièces illustrées.

1.2.2 Titres

Le manuel est divisé en chapitres et en paragraphes. Le titre du paragraphe « 2.1 Formation » est un sous-titre de « 2. Normes de sécurité ». Les références à des titres ou paragraphes sont signalées par l'abréviation chap. ou par. suivie du numéro correspondant. Exemple : « chap. 2 » ou « par. 2.1 ».

2. NORMES DE SÉCURITÉ

2.1 FORMATION

⚠ ***Lire attentivement ces instructions avant d'utiliser la machine.***

⚠ ***Se familiariser avec les commandes et avec la bonne utilisation de la machine. Apprendre à arrêter rapidement le moteur. Le non-respect des avertissements et des instructions peut causer des incendies et/ou de graves lésions. Conserver tous les avertissements et les instructions pour toute consultation future.***

- Ne jamais permettre à des enfants ou à des personnes ne connaissant pas suffisamment les instructions d'utiliser la machine. La réglementation locale peut fixer un âge minimum pour l'utilisateur.
- Ne jamais utiliser la machine en cas de fatigue ou de malaise de l'utilisateur, ou en cas de consommation de médicaments, de drogues, d'alcool ou de substances dangereuses pour les capacités de réflexe et de concentration.
- Se rappeler que l'opérateur ou l'utilisateur est responsable des accidents et des imprévus qui peuvent arriver à d'autres personnes ou à leurs biens. L'utilisateur est responsable de l'évaluation des risques potentiels du terrain à travailler et de la mise en place de toutes les précautions nécessaires pour assurer sa sécurité et celle d'autrui, en particulier sur les terrains en pente, les sols accidentés, glissants ou instables.

2.2 OPÉRATIONS PRÉLIMINAIRES

Équipements de protection individuelle (EPI)
- Ne pas utiliser le chasse-neige sans porter des vêtements adéquats.
- Porter des chaussures qui permettent une bonne prise sur les surfaces glissantes.
- Porter toujours des lunettes de protection ou une visière pendant l'utilisation, l'entretien ou la réparation. Le fonctionnement de machines motorisées pourrait projeter des corps étrangers dans les yeux.
- Porter un casque antibruit.

Zone de travail / Machine
- Bien contrôler la zone à nettoyer et enlever les éventuels corps étrangers évidents. Par exemple : paillassons, traîneaux, tables, fils, etc.
- Avant de lancer le moteur, vérifier d'avoir désactivé toutes les commandes qui actionnent les organes en mouvement.
- Régler la hauteur du carter de protection de la vis sans fin pour nettoyer des surfaces graveleuses ou rocheuses
- Avant de commencer à déblayer la neige, laisser le moteur et la machine s'adapter à la température extérieure

Moteurs à explosion : carburant
- Avertissement : le carburant est hautement inflammable. Manipuler avec soin !
- Conserver toujours le carburant dans des bidons adaptés.
- Faire le plein ou l'appoint en utilisant un entonnoir, en plein air uniquement et ne pas fumer durant ces opérations.
- Faire le plein avant d'allumer le moteur. Ne pas ouvrir le bouchon du réservoir ni faire le plein lorsque le moteur est allumé ou est encore chaud.
- En cas de fuite de carburant, ne pas faire démarrer le moteur, mais éloigner la machine de la zone où il a été versé et nettoyer immédiatement toute trace de carburant sur la machine ou sur le terrain
- Bien visser le bouchon du réservoir et des conteneurs de carburant.
- Éviter que les vêtements n'entrent en contact avec le carburant et, dans un tel cas, changer de vêtements avant de faire démarrer le moteur.

2.3 PENDANT L'UTILISATION

Zone de travail
- Ne pas utiliser la machine dans des environnements à risque d'explosion, en présence de liquides inflammables, de gaz ou de poussières. Des contacts électriques ou des frottements mécaniques peuvent provoquer des étincelles susceptibles d'enflammer les poussières ou les vapeurs.
- Ne pas actionner le moteur dans des espaces fermés, où de dangereuses

fumées de monoxyde de carbone peuvent s'accumuler. Les opérations de démarrage doivent s'effectuer en plein air ou dans un endroit suffisamment aéré. Ne pas oublier que les gaz d'échappement sont toxiques.
- Travailler uniquement à la lumière du jour ou avec une lumière artificielle adéquate et dans des conditions de bonne visibilité.
- Tenir les personnes, les enfants et les animaux éloignés de la zone de travail. Il faut que les enfants soient surveillés par un autre adulte.
- Faire particulièrement attention lorsque l'on utilise la machine sur des allées de gravier, des trottoirs et des routes ou lorsqu'on les traversent. Faire attention aux dangers cachés.
- Faire très attention à la circulation routière lors de l'utilisation de la machine en bordure de route.

Comportements
- Ne pas orienter l'ouverture de la goulotte d'éjection face au vent, ou vers des personnes, animaux, véhicules, logements et tout ce qui pourrait subir des dommages dus à la neige ou à des objets cachés dans la neige. Ne permettre à personne de s'arrêter devant la machine.
- Ne jamais utiliser le chasse-neige à proximité de clôtures, automobiles, fenêtres, séparations en verre, etc. sans avoir réglé adéquatement le déflecteur de la goulotte d'éjection.
- Ne pas approcher les mains et les pieds des organes rotatifs. Se maintenir toujours à une certaine distance de l'ouverture de la goulotte d'éjection de la neige. Toujours conserver la goulotte d'éjection propre.
- Si le chasse-neige frappe des corps étrangers ou présente des vibrations anormales, éteindre le moteur, retirer la clé, attendre que les éléments en mouvement s'arrêtent et inspecter attentivement la machine pour vérifier qu'elle n'a pas subi de dommages. Normalement les vibrations sont le symptôme qu'il y a un problème. Réparer les éventuels dommages avant de réutiliser la machine.
- Avant de s'éloigner de la machine, débrancher toutes les commandes, et enlever la clé de contact de son siège sur la machine.
- Avant d'effectuer les opérations de réparation, de nettoyage, d'inspection, de réglage, éteindre le moteur, retirer la clé et attendre que les éléments en mouvement s'arrêtent (sauf indications contraires explicites dans les instructions). Déconnecter les câbles du moteur électrique. (En option)
- Ne pas toucher les pièces du moteur qui chauffent pendant l'usage. Risque de brûlures.
- Ne pas utiliser la machine à des vitesses de transport élevées sur des surfaces glissantes. Faire attention quand on procède en marche arrière. Regarder derrière soi avant et pendant la marche arrière pour s'assurer qu'il n'y a pas d'obstacles.
- Désactiver la vis sans fin lorsque la machine est transportée et n'est pas utilisée.
- Vérifier toujours que l'on est en bonnes conditions d'équilibre et que l'on empoigne le guidon fermement. Marcher, ne jamais courir.

Limitations d'utilisation
- Ne pas utiliser la machine transversalement sur une pente. Se déplacer toujours du haut vers le bas, puis du bas vers le haut. Faire attention quand on change de direction sur une pente. Éviter les pentes raides.
- Ne pas utiliser la machine si les protections sont insuffisantes ou si les dispositifs de sécurité ne sont pas correctement positionnés.
- Ne pas débrancher ni manipuler les systèmes de sécurité présents.
- Ne pas modifier les réglages du moteur, ni le mettre à un régime excessif. Si on fait fonctionner le moteur à un nombre de tours excessif, le risque de lésions personnelles augmente.
- Ne pas surcharger la machine en la conduisant à une vitesse trop élevée.
- Ne pas introduire les mains à l'intérieur de la goulotte d'éjection ou de la vis sans fin sans avoir d'abord éteint le moteur et retiré la clé.

2.4 ENTRETIEN, STOCKAGE ET TRANSPORT

Le fait d'effectuer un entretien régulier et de stocker correctement la machine préserve sa sécurité.

⚠ ***Les pièces défectueuses ou détériorées doivent être remplacées et ne doivent jamais être réparées. N'utiliser que des pièces de rechange d'origine : l'utilisation de pièces de rechange non originales et/ou montées de manière incorrecte compromet la sécurité de la machine, peut provoquer des accidents ou des lésions personnelles et dégage le constructeur de toute obligation ou responsabilité.***

Entretien
- S'il faut vider le réservoir, effectuer cette opération en plein air et lorsque le moteur est froid.
- Pour réduire le risque d'incendies, contrôler régulièrement qu'il n'y a pas de pertes d'huile et/ou de carburant.

Stockage
- Ne pas laisser de carburant dans le réservoir si la machine est entreposée dans un édifice où les vapeurs de carburant risquent d'entrer

en contact avec des flammes nues, des étincelles ou des sources de chaleur.
- Laisser refroidir le moteur avant d'entreposer le chasse-neige dans un local fermé.
- Toujours se référer aux instructions d'utilisation pour les détails importants si le chasse-neige doit être conservé pendant une période prolongée

Transport
- Si la machine doit être transportée sur un camion ou une remorque, utiliser des rampes d'accès résistantes, d'une largeur et d'une longueur adéquates.
- Charger la machine avec le moteur éteint, en la faisant pousser par un nombre approprié de personnes.
- Pendant le transport, fermer le robinet du carburant (si prévu) et assurer adéquatement la machine sur le moyen de transport en utilisant des cordes et des chaînes.

2.5 PROTECTION DE L'ENVIRONNEMENT

La protection de l'environnement doit être un aspect important et prioritaire pour l'emploi de la machine, au profit de la société civile et de l'environnement où nous vivons.
- Éviter de déranger le voisinage.
- Suivre scrupuleusement les normes locales pour l'élimination des emballages, des huiles, du carburant, des pièces détériorées ou de tout élément ayant un effet important sur l'environnement ; ces déchets ne doivent pas être jetés à la poubelle, mais doivent être séparés et confiés aux centres de collecte prévus, qui procèderont au recyclage des matériaux.
- Au moment de la mise hors service, ne pas abandonner la machine dans l'environnement, mais la livrer à un centre de collecte, suivant les normes locales en vigueur.

3. CONNAÎTRE LA MACHINE

3.1 DESCRIPTION DE LA MACHINE ET UTILISATION PRÉVUE

Cette machine est un chasse-neige.
La machine est équipée d'une vis sans fin de déblayage, protégée par un carter, qui achemine la neige dans une goulotte d'éjection. La vis sans fin est mise en mouvement par le moteur qui fournit aussi la traction à la machine.
Pour conduire la machine, il faut utiliser les commandes situées sur le tableau de bord.
L'opérateur est en mesure de conduire la machine et d'actionner les principales commandes en se tenant toujours debout, au poste de conduite, derrière la machine.

3.1.1 Usage prévu

Cette machine est conçue et fabriquée pour le déblayage et l'expulsion de la neige des trottoirs, jardins, passages pour véhicules et autres surfaces situées au niveau du sol.
Le chasse-neige doit être utilisé exclusivement pour déblayer la neige.

3.1.2 Usage impropre

Tout usage autre que ceux cités ci-dessus peut se révéler dangereux et nuire aux personnes et/ou aux choses. Font partie de l'usage impropre (à titre d'exemple, mais pas seulement) :
- Utiliser la machine sur des surfaces situées au-dessus du niveau du sol, telles que des toits de résidence, des garages, des portiques ou autres structures et bâtiments.
- Actionner la vis sans fin en présence d'éléments autres que la neige (par exemple terre, herbe, cailloux, etc.).
- Traîner ou pousser des charges.
- Transporter des enfants ou d'autres passagers.

IMPORTANT *L'usage impropre de la machine implique la déchéance de la garantie et soulève le fabricant de toute responsabilité, en reportant sur l'utilisateur tous les frais dérivants de dommages ou de lésions corporelles à l'utilisateur ou à des tiers.*

3.1.3 Typologie d'utilisateur

Cette machine est destinée à être utilisée par des particuliers, à savoir des opérateurs non professionnels. Cette machine est destinée à un « usage amateur ».

IMPORTANT *La machine doit être utilisée par un seul opérateur.*

3.2 SIGNALÉTIQUE DE SÉCURITÉ

Sur la machine figurent plusieurs symboles (fig. 4). Ils ont pour fonction de rappeler à l'opérateur les comportements à suivre pour l'utiliser avec l'attention et les précautions nécessaires.
Signification des symboles :

ATTENTION !

ATTENTION ! Lire les instructions avant d'utiliser la machine.

DANGER ! Tenir les mains et les pieds à l'écart des organes rotatifs.

DANGER ! Projection d'objets. Ne pas orienter la goulotte d'éjection vers les personnes ou les animaux.

DANGER ! Roue en rotation. Rester toujours loin de l'ouverture d'éjection de la neige.

DANGER ! S'assurer qu'il n'y a pas de personnes, enfants et animaux dans la zone de travail.

ATTENTION ! Retirer la clé et lire les instructions avant d'effectuer toute opération d'entretien ou de réparation.

DANGER ! Interdiction d'introduire les mains à l'intérieur du canal d'expulsion lorsque la vis sans fin est en mouvement. Arrêter le moteur avant de déboucher la goulotte d'éjection.

DANGER ! Se tenir à distance des surfaces chaudes.

DANGER ! Les moteurs émettent du monoxyde de carbone. NE PAS faire démarrer la machine dans un espace fermé.

DANGER ! Le carburant est inflammable et explosif. Retirer la clé de contact et laisser refroidir le moteur avant d'effectuer l'approvisionnement

DANGER ! Risque d'incendie ou d'explosion. Ne pas fumer, ne pas utiliser de flammes nues ou de sources d'allumage

DANGER ! Porter un casque anti-bruit.

DANGER ! Porter des lunettes de protection.

IMPORTANT *Les étiquettes autocollantes abîmées ou devenues illisibles doivent être remplacées. Demander de nouvelles étiquettes au centre d'assistance agréé.*

3.3 ÉTIQUETTE D'IDENTIFICATION

L'étiquette d'identification reprend les données suivantes (fig. 1) :

1. Adresse du fabricant
2. Type de machine
3. Niveau de puissance acoustique
4. Marque de conformité CE
5. Régime du moteur
6. Puissance du moteur
7. Cylindrée du moteur
8. Mois/Année de fabrication
9. Numéro de série
10. Code article

Transcrire les données d'identification de la machine dans les espaces prévus à cet effet sur l'étiquette apposée à l'arrière de la couverture.

IMPORTANT *Utiliser les noms d'identification figurant sur l'étiquette d'identification du produit.*

IMPORTANT *Utiliser les noms d'identification chaque fois que vous contactez l'atelier autorisé*

3.4 PRINCIPAUX COMPOSANTS

La machine est constituée des principaux composants suivants (fig. 1) :

A. Châssis
B. Tableau de bord
C. Moteur
D. Réservoir de carburant
E. Fiche pour le démarrage électrique
F. Poignée de démarrage manuel
G. Déflecteur
H. Goulotte d'éjection
I. Palette
J. Carter de protection de la vis sans fin
K. Vis sans fin
L. Patins de nivellement
M. Phares (en option)
N. Roues/chenilles
O. Extension de la vis sans fin (en option)

4. MONTAGE

Pour des raisons de stockage et de transport, certains éléments de la machine ne sont pas assemblés directement en usine mais doivent être montés après déballage. Pour leur montage, suivre ces consignes :

⚠ ***Le déballage et la fin du montage doivent avoir lieu sur une surface plate et solide, avec un espace suffisant pour la manutention de la machine et des emballages, en utilisant toujours des outils appropriés. Ne pas utiliser la machine avant d'avoir terminé les opérations indiquées à la section « MONTAGE ».***

IMPORTANT *La machine est fournie sans huile moteur et sans carburant.*

4.1 COMPOSANTS POUR LE MONTAGE

L'emballage comprend les composants pour le montage (fig. 3) mentionnés dans le tableau suivant :

ST 526 S, ST 625, ST 665, ST 665 T, ST 726 T		
Pos.	Description	Qté
A	Commande de la boîte de vitesses	1
B	Visserie de fixation commande de la boîte de vitesses	-
C	Entretoises avec vis de fixation du guidon	2
D	Poignées leviers de vitesses et d'orientation déflecteur	2
E	Entonnoir	1
F	Clé de sécurité	1
G	Goulotte d'éjection	1
H	Vis et écrous autobloquants	3 + 3

ST 767 H		
Pos.	Description	Qté
A	Commande de la boîte de vitesses	1
B	Visserie de fixation commande de la boîte de vitesses	-
C	Entretoises avec vis de fixation du guidon	2
D	Poignée du levier de vitesses	1
E	Entonnoir	1
F	Clé de sécurité	1
G	Goulotte d'éjection	1
H	Vis et écrous autobloquants	3 + 3
I	Extension de la vis sans fin	1
J	Visserie de fixation extension de la vis sans fin	4

4.1.1 Déballage

1. Ouvrir l'emballage avec attention en veillant à ne pas perdre de composants
2. Consulter la documentation inclue dans la boîte, y compris le présent mode d'emploi.
3. Extraire de la boîte tous les éléments qui ne sont pas montés.
4. Extraire le chasse-neige de la boîte.
5. Éliminer la boîte et les emballages en respectant les réglementations locales.

4.2 MONTAGE DES CÂBLES DE COMMANDE D'AVANCEMENT ET DE LA VIS SANS FIN

Accrocher l'œillet du câble dans la boutonnière prévue à cet effet (fig. 5.A, fig 5.B).

REMARQUE *Les câbles sont déjà prémontés sur le tableau de bord.*

4.3 MONTAGE DU GUIDON

Le guidon est livré avec le tableau de bord déjà assemblé. Les vis pour le montage du guidon sur la machine, les vis de fixation de la commande de la boîte de vitesses, la visserie de fixation de la goulotte d'éjection et les poignées du levier de vitesses et du levier du déflecteur sont fournies dans un emballage séparé à l'intérieur de l'emballage de la machine.
Procéder au montage de la façon suivante :

1. Rapprocher les deux tubes d'extrémité du guidon (fig. 6.A) du support (fig. 6.B).
2. Introduire les entretoises (fig. 6.C) et les aligner sur les orifices en tenant compte du diamètre correct (la plus petite entaille vers l'extérieur, la plus grande entaille vers l'intérieur).
3. Introduire les vis, les rondelles, les écrous dans les orifices et les bloquer.

4.3.1 Montage des poignées des leviers

Visser chaque poignée sur les tiges filetées des leviers (fig. 7).
Fermer l'écrou de fixation.

4.4 MONTAGE DE LA COMMANDE DE LA BOÎTE DE VITESSES

1. Introduire l'articulation (fig. 8.A) de la commande de la boîte de vitesses dans l'orifice du levier (fig. 8.B) pour la relier à la transmission et la fixer avec l'écrou (fig. 8.C).
2. Rapprocher la partie supérieure (fig. 8.D) de la commande de la boîte de vitesses de l'orifice de la partie inférieure du levier de vitesses et le fixer en introduisant le goujon (fig. 8.E) et la goupille (pré-assemblés sur le levier de vitesses) (fig. 8.F).

4.5 MONTAGE DE LA GOULOTTE D'ÉJECTION

1. Placer la goulotte d'éjection (fig. 9.A) sur le raccord à bride (fig. 9.B) en faisant coïncider les orifices avec la base de la goulotte.

2. Introduire les vis avec les rondelles dans les orifices et fixer (fig. 9.C).

4.5.1 Assemblage du câble d'orientation de la goulotte d'éjection

Le câble d'orientation a pour but de relier la goulotte d'éjection à la manivelle d'orientation située sur le tableau de bord, en permettant ainsi d'orienter la goulotte dans la direction souhaitée.

1. Insérer le câble (fig. 9.D) et fixer la bague sur le système de rotation de la goulotte.

4.5.2 Montage du câble d'orientation du déflecteur (ST 526 S, ST 625, ST 665, ST 665 T, ST 726 T)

Le câble d'orientation du déflecteur a pour but de relier le déflecteur de la goulotte d'éjection à la commande située sur le tableau de bord, en permettant ainsi de le lever/l'abaisser pour l'orienter dans la direction souhaitée.

1. Introduire l'extrémité du fil d'orientation (fig. 10.C) sur l'axe (fig. 10.B).
2. Insérer la goupille sur l'axe et bloquer (fig. 10.D).
3. Introduire la vis de réglage (fig. 10.A) sur le logement (fig. 10.E) et fermer l'écrou (fig. 10.A).
4. Faire passer le câble dans le passe-fil du bouchon de l'huile en faisant attention et en se tenant à distance du pot d'échappement.

4.5.3 Fixation des connecteurs d'orientation du déflecteur et de la goulotte d'éjection (ST 767 H)

En connectant les connecteurs électriques d'orientation du déflecteur et de la goulotte d'éjection, de l'énergie est fournie au système en permettant, de cette façon, d'orienter la goulotte d'éjection dans la direction voulue.

Fixer les connecteurs d'alimentations du tableau de bord (fig. 11.A), du câble d'orientation du déflecteur (fig.11.B) et de la goulotte d'éjection (fig. 11.C) aux branchements respectifs.
Faire passer le câble dans le passe-fil (fig. 11.D) présent derrière le moteur.

4.6 MONTAGE DE L'EXTENSION DE LA VIS SANS FIN (ST 767 H)

L'extension de la vis sans fin permet de recueillir une quantité plus importante de neige dans la vis sans fin tout en permettant d'optimiser et d'accélérer le travail.

1. Positionner l'extension de la vis sans fin sur la partie supérieure de la vis sans fin, comme indiqué sur la figure (fig. 12.A).
2. Introduire les vis et les écrous dans les orifices et les bloquer (fig. 12.B).

4.7 PATINS DE NIVELLEMENT

Les patins permettent de régler la distance entre la vis sans fin et le terrain de façon à la protéger.
La machine est fournie de 2 types de patins:
- en métal : à utiliser lorsque le travail est effectué sur des terrains durs ou irréguliers qui pourraient abimer les patins, par exemple de l'asphalte ou une allée en gravier (fig. 13.B).
- en plastique : à utiliser lorsque le travail est effectué sur des terrains plus souples qui n'endommagent pas les patins, comme les jardins ou les allées (fig.13.C).

Pour les monter:
1. Desserrer les vis (fig. 13.A).

Lever / abaisser les patins (fig. 13.B, 13.C).
2. Fixer les vis.

Vérifier que les patins soient réglés au même niveau des deux côtés.

5. COMMANDES DE CONTRÔLE

5.1 CLÉ DE CONTACT

Permet d'arrêter et de mettre en marche le moteur. La clé de contact a deux positions (fig. 15.A):

1. Clé extraite - OFF - le moteur s'arrête et ne peut pas se remettre en marche.
2. Clé branchée - ON - le moteur peut être mis en marche et en fonction.

IMPORTANT *Le moteur ne démarre pas si la clé de sécurité n'est pas complètement introduite. Sur certains modèles, il faut aussi tourner la clé dans le sens des aiguilles d'une montre pour permettre le démarrage.*

5.2 ROBINET DU CARBURANT

L'ouverture du robinet du carburant permet l'arrivée du carburant (fig. 15.B).

1. sens inverse des aiguilles d'une montre - ouvert.
2. sens des aiguilles d'une montre - fermé.

5.3 COMMANDE DE L'ACCÉLÉRATEUR

Il règle le nombre de tours du moteur.

Les positions, indiquées sur la plaquette, correspondent à (fig. 15.C):

1. **Plein régime.** À toujours utiliser pour faire démarrer la machine et pendant le fonctionnement.

2. **Ralenti.** À utiliser lorsque le moteur est suffisamment chaud pendant les phases de stationnement.

STOP

3. **Position d'arrêt (si prévue).** La machine s'arrête immédiatement.

4. **Position intermédiaire (si prévue).** En déplaçant le levier de l'accélérateur vers le symbole du lièvre/de la tortue, on peut augmenter/diminuer la vitesse et choisir celle qui s'adapte le mieux aux exigences de travail (neige haute, terrain irrégulier, etc.).

5.4 COMMANDE CHOKE

On l'utilise pour allumer le moteur à froid. La commande choke présente deux positions(fig. 15.D):

le choke est activé (pour le démarrage à froid).

le choke est désactivé (fonctionnement normal et démarrage à chaud).

5.5 AMORCEUR

Quand on appuie sur la commande en caoutchouc de l'amorceur, on injecte du carburant dans le collecteur d'admission du carburateur, ce qui facilite le démarrage du moteur à froid (fig. 15.L).

5.6 POIGNÉE DE DÉMARRAGE MANUEL

Elle permet le démarrage manuel du moteur (fig. 15.H).

5.7 COMMANDE DE DÉMARRAGE ÉLECTRIQUE

Elle permet le démarrage électrique du moteur (fig. 15.M) lorsque la machine est reliée au réseau électrique à l'aide de la fiche trois pôles pourvue de mise à la terre (fig. 15.G).

5.8 COMMANDE D'AVANCEMENT

Elle permet l'avancement de la machine.

1. Abaisser la commande (fig. 14.D) jusqu'à ce qu'elle adhère à la poignée pour avancer.
2. Relâcher la commande pour arrêter l'avancement de la machine.

5.9 LEVIER DE DIRECTION

Le levier de direction (fig. 14.E, fig. 14.H, fig. 14.I) ouvre un système de blocage différentiel pour un braquage plus aisé de la machine.

- fig. 14.E: le levier vous permet de tourner à droite et à gauche. Appuyer sur le levier (fig. 14.E) et en même temps diriger la machine vers la droite ou vers la gauche.
- fig. 14.H-I:

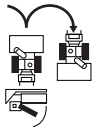

Pour tourner à droite, appuyer sur le levier (fig. 14.H) et diriger en même temps la machine vers la droite. La poussée appliquée à la machine détermine le blocage de la roue droite ou de la chenille droite et permet le braquage à droite.

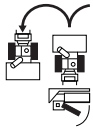

Pour tourner vers la gauche, appuyer sur le levier (fig. 14.I) et diriger en même temps la machine vers la gauche. La poussée appliquée à la machine détermine le blocage de la roue ou de la chenille gauche et permet le braquage à gauche.

REMARQUE *Le braquage résulte plus difficile lorsque le levier n'est pas utilisé.*

REMARQUE *Le braquage peut provoquer la sortie de la chenille lorsque le levier n'est pas utilisé.*

5.10 COMMANDE DE LA VIS SANS FIN

Elle actionne la rotation de la vis sans fin.

- Pour actionner la rotation de la vis sans fin, abaisser la commande (fig. 14.C) jusqu'à ce qu'elle adhère à la poignée.
- Si la commande de la vis sans fin est actionnée séparément, à son relâchement la rotation de la vis sans fin s'arrête et le levier retourne automatiquement dans la position initiale.

Si la commande de la vis sans fin est actionnée en même temps que la commande d'avancement, à son relâchement elle reste activée. Elle n'est désactivée que lorsque l'on relâche aussi la commande d'avancement (fig. 14.D).

5.11 LEVIER DE VITESSES

La machine est équipée d'une boîte de vitesse actionnable par un levier (fig. 14.A):
- 6 rapports pour le réglage de la vitesse d'avancement.
- 2 rapports pour le réglage de la vitesse en marche arrière.

5.12 ORIENTATION DE LA GOULOTTE ET DU DÉFLECTEUR (VERSION À MANETTE)

La rotation de la goulotte d'éjection est réglée à l'aide d'une manette qui permet d'orienter l'éjection de la neige dans la direction souhaitée.
- Tourner la manette (fig. 14.N) dans le sens des aiguilles d'une montre / dans le sens inverse pour orienter la goulotte.

La montée et la descente du déflecteur sont commandées par le levier prévu à cet effet(fig. 14.B). Déplacer le levier vers l'avant / vers l'arrière pour abaisser / monter le déflecteur.
- **Levier complètement vers l'avant =** déflecteur bas.
- **Levier complètement vers l'arrière =** déflecteur haut.

5.13 ORIENTATION ÉLECTRIQUE DE LA GOULOTTE ET DU DÉFLECTEUR (VERSION À BOUTONS)

Permet d'orienter l'éjection de la neige dans la direction désirée.
- Appuyer sur le bouton (fig. 14.L) avant et arrière pour orienter le déflecteur (fig. 1.G).
- Appuyer sur le bouton (fig. 14.M) à droite / gauche afin d'orienter la goulotte d'éjection (fig. 1.H).

5.14 INTERRUPTEURS DES PHARES ET CHAUFFAGE POIGNÉE (EN OPTION)

Pour allumer les phares, amener l'interrupteur en position I (fig. 14.F).
- **Phares allumés =** interrupteur en position I.

Pour allumer le chauffage de la poignée, amener l'interrupteur en position I (fig. 14.G).
- **Chauffage allumé =** interrupteur en position I.

5.15 PÉDALE DE LEVAGE

Pédale (fig. 16.A) pour le réglage de la hauteur de travail de la vis sans fin :

- **Pos. 1 -** soulevée complètement. Elle est utilisée pour le transfert de la machine.
- **Pos. 2 -** travail. La vis sans fin est placée en position intermédiaire. Elle s'utilise en conditions de travail normales.
- **Pos. 3 -** adhérente au terrain. La vis sans fin est complètement abaissée et adhérente au terrain. La partie avant des chenilles reste soulevée de terre. Elle est utilisée en cas de conditions particulières (par ex. neige glacée).

Pour régler la hauteur de la vis sans fin, procéder de la façon suivante :
- Saisir les poignées de conduite avec les deux mains.
- Appuyer sur la pédale et soulever / abaisser en même temps la machine en fonction de la position souhaitée.
- Relâcher la pédale : la machine se bloque dans la position souhaitée.

6. UTILISATION DE LA MACHINE

⚠ ***Les normes de sécurité à suivre pendant l'utilisation de la machine sont décrites au chap. 2. Respecter scrupuleusement ces indications pour ne pas s'exposer à de graves risques ou dangers.***

6.1 OPÉRATIONS PRÉLIMINAIRES

Avant d'utiliser la machine, contrôler la présence de carburant et le niveau d'huile. Au sujet des modalités et des précautions pour faire le plein de carburant ou l'appoint d'huile (voir par. 7.2 et par. 7.3).

Avant d'utiliser la machine, régler la hauteur des patins pour adapter la machine aux conditions du terrain (voir par. 4.7).

6.2 CONTRÔLES DE SÉCURITÉ

S'assurer d'avoir appris les contenus avant de procéder. Exécuter en outre les contrôles suivants de sécurité et vérifier que les résultats correspondent aux indications des tableaux.

⚠ ***Toujours effectuer les contrôles de sécurité avant l'utilisation.***

6.2.1 Contrôle général

Objet	Résultat
Circuit du carburant et raccordements.	Aucune fuite.
Câbles électriques.	Toute l'isolation intacte. Aucun dommage mécanique.
Circuit de l'huile	Aucune fuite. Aucun dommage.
Conduite d'essai	Aucune vibration anormale. Aucun bruit anormal.

6.2.2 Test de fonctionnement de la traction et de la vis sans fin

Action	Résultat
Faire démarrer la machine (par. 6.3)	Les roues et la vis sans fin doivent rester immobiles.
Test de fonctionnement de la traction	
Appuyer sur la commande d'avancement(fig. 14.D).	Les roues font avancer le chasse-neige.
Relâcher la commande d'avancement (fig. 14.D).	Les roues s'arrêtent.
Test de fonctionnement de la vis sans fin	
Appuyer sur la commande de la vis sans fin (fig. 14.C)	La vis sans fin commence à tourner.
Relâcher la commande de la vis sans fin.	La vis sans fin s'arrête
Test de fonctionnement de la vis sans fin et des roues	
En maintenant la commande d'avancement (fig. 14.D), appuyer sur la commande de la vis sans fin (fig. 14.C).	Les roues font avancer le chasse-neige et la vis sans fin tourne.
Relâcher la commande de la vis sans fin (fig. 14.C).	Les roues tournent et la vis sans fin continue à tourner.
Relâcher la commande d'avancement (fig. 14.D).	Les roues se bloquent et la vis sans fin s'arrête.

⚠ ***Si l'un des résultats diffère de ce qui est indiqué dans les tableaux suivants, il n'est pas possible d'utiliser la machine ! Remettre la machine à un centre d'assistance pour les contrôles nécessaires et pour sa réparation.***

6.3 DÉMARRAGE / FONCTIONNEMENT

1. Ouvrir le robinet du carburant (fig.15.B).
2. Introduire la clé de sécurité et la tourner dans le sens des aiguilles d'une montre comme indiqué(fig.15.A).

6.3.1 Démarrage à froid

1. Placer l'accélérateur sur plein régime (fig. 15.C).
2. Activer le choke (fig. 15.D).
3. Appuyer sur la commande de l'amorceur (fig. 15.L) deux ou trois fois. S'assurer que le doigt recouvre l'orifice lorsque l'on appuie sur la commande.
4. Faire démarrer avec la commande électrique (par. 6.3.4) ou manuelle (par. 6.3.3).
5. Désactiver le choke (fig. 15.D).

IMPORTANT *Avant d'opérer avec la machine, attendre quelques minutes pour permettre à l'huile de se réchauffer.*

6.3.2 Démarrage à chaud

1. Placer l'accélérateur sur plein régime (fig. 15.C).
2. Vérifier que le choke est désactivé (fig. 15.D).
3. Faire démarrer avec la commande électrique ou manuelle (voir ci-après).

IMPORTANT *Lors du démarrage à chaud, ne pas appuyer sur l'amorceur.*

6.3.3 Démarrage manuel

Pour faire démarrer manuellement le moteur, tirer lentement la poignée (fig. 15.H) vers l'extérieur jusqu'à ce qu'on aperçoive une certaine résistance. Ensuite tirer avec force et accompagner la poignée lors du relâchement. Répéter l'opération jusqu'au démarrage du moteur.

REMARQUE *Ne pas effectuer plus de 3/4 tentatives autrement on risque de noyer le moteur. Vérifier les causes possibles du démarrage manqué dans le « Tableau d'identification des anomalies ».*

6.3.4 Démarrage électrique

⚠ ***S'assurer que le circuit d'alimentation est muni de mise à la terre et de disjoncteur.***

1. Introduire la fiche du câble d'alimentation (fig. 15.G) dans une prise d'alimentation en 230 V.
2. Appuyer sur le bouton de démarrage pour lancer le moteur.
3. Après le démarrage du moteur, retirer la fiche de la prise d'alimentation.

6.3.5 Fonctionnement

Pour opérer avec la machine, procéder de la façon suivante :
- En utilisant la commande prévue orienter la goulotte et le déflecteur (fig. 1.G).
- Pour augmenter la longueur du jet de neige, orienter le déflecteur vers le haut.
- Pour diminuer la longueur du jet de neige, orienter le déflecteur vers le bas.
- Régler la vitesse en fonction du parcours, de la quantité de neige.
- Appuyer sur la commande de la vis sans fin(fig. 14.C) pour lancer la rotation de la vis sans fin en avant.
- Appuyer sur la commande d'avancement (fig. 14.D) pour actionner la traction.

REMARQUE *Toujours utiliser le moteur à plein régime pendant l'utilisation de la machine.*

6.3.6 Braquage

Le braquage produit est différent en fonction du modèle du chasse-neige.

ST 526 S, ST 625, ST 665: En orientant la machine vers la direction souhaitée.

Sur les modèles avec « diff-lock release », le braquage est facilité (voir tableau des données techniques).

ST 665 T, ST 726 T, ST 767 H: Appuyer sur les leviers de direction droit ou gauche (fig. 14.H, fig 14.I) pour braquer à droite ou à gauche.

6.3.7 Changement de vitesse

Le changement de vitesse est différent en fonction du modèle du chasse-neige.

ST 526 S, ST 625, ST 665, ST 665 T, ST 726 T: Le changement de vitesse doit avoir lieu lorsque la machine est arrêtée. Pour changer de vitesse, procéder de la façon décrite ci-après :
- Arrêter la machine en relâchant la commande d'avancement (fig. 14.D) et la commande de la vis sans fin (fig. 14.C).
- Déplacer le levier de vitesses (fig. 14.A) dans la position souhaitée.
- Reprendre le travail normal.

IMPORTANT *Le changement de vitesse lorsque la machine est en mouvement endommage le système de transmission.*

ST 767 H: Le changement de vitesse doit être effectué lorsque la machine est en mouvement. Pour changer de vitesse, procéder de la façon décrite ci-après :
- Pendant le travail, déplacer le levier de vitesses dans la position désirée (fig. 14.A).

IMPORTANT *Le changement de vitesse peut résulter difficile lorsque la machine est à l'arrêt .*

6.4 ARRÊT

Pour arrêter la machine, relâcher la commande de la vis sans fin (fig. 14.C) et la commande d'avancement (fig. 14.D).
Pour éteindre la machine, procéder de l'une des façons suivantes :
- Extraire ou tourner la clé de sécurité (fig. 15.A).
- Placer l'accélérateur (fig. 15.C) en position d'arrêt.

⚠ ***Le robinet du carburant doit toujours être fermé lorsque la machine ne fonctionne pas.***

⚠ ***Le moteur risque d'être très chaud juste après son extinction. Ne pas toucher le pot d'échappement ou les pièces adjacentes. Il y a un danger de brûlures.***

IMPORTANT *Si l'on doit s'éloigner de la machine, toujours extraire la clé de sécurité (fig. 15.A).*

6.5 CONSEILS D'UTILISATION

- Le déblayage de la neige est plus efficace lorsque celle-ci est encore fraîche. Repasser sur les zones déjà déblayées pour éliminer les résidus de neige
- Si possible, éjecter la neige dans la direction du vent. Contrôler la distance et la direction du jet de neige éjectée.
- En cas de fort vent, abaisser le déflecteur de façon à orienter la neige éjectée vers le terrain, en réduisant les probabilités que le vent ne la transporte dans des zones inadéquates.
- À la fin du travail, laisser la machine en mouvement pendant quelques minutes pour éviter la formation de glace dans la goulotte d'éjection.
- Maintenir toujours une vitesse adaptée aux conditions de la neige, en la réglant de façon à ce que la neige soit expulsée avec un flux constant.
- Réduire les tours du moteur avant de l'arrêter.

6.6 APRÈS L'UTILISATION

- Effectuer le nettoyage (par. 7.4).
- Déplacer toutes les commandes en avant et en arrière plusieurs fois.
- Vérifier que le choke est désactivé.
- Contrôler qu'il n'y a pas d'éléments desserrés ou endommagés. Le cas échéant, remplacer les composants endommagés et serrer les vis et les boulons éventuellement desserrés.

⚠ ***Ne pas recouvrir la machine tant que le moteur et le pot d'échappement sont encore chauds.***

7. ENTRETIEN

7.1 GÉNÉRALITÉS

IMPORTANT *Les normes de sécurité à respecter lors des opérations d'entretien sont décrites au par. 2.4.*

⚠ ***Tous les contrôles et toutes les interventions d'entretien doivent être effectués lorsque la machine est arrêtée et le moteur éteint. Retirer la clé et lire les instructions correspondantes avant d'entamer toute opération de nettoyage ou d'entretien.***

⚠ ***Porter des vêtements adéquats, des gants et des lunettes avant d'effectuer les opérations d'entretien.***

- Les intervalles et les types d'intervention sont résumés dans le « Tableau opérations d'entretien ». Le but du tableau est de vous aider à maintenir votre machine en conditions d'efficacité et de sécurité. Il rappelle les principales interventions et la périodicité prévue pour chacune d'elles. Effectuer l'action correspondante en fonction de la première échéance qui se produit.
- L'utilisation de pièces de rechange et d'accessoires qui ne sont pas d'origine pourrait avoir des conséquences négatives sur le fonctionnement et sur la sécurité de la machine. Le fabricant décline toute responsabilité en cas de dommages ou de lésions causés par ces produits.
- Les pièces de rechange d'origine sont fournies par les ateliers d'assistance et par les revendeurs agréés.

IMPORTANT *Toutes les opérations d'entretien et de réglage non décrites dans ce manuel doivent être exécutées par votre revendeur ou par un centre spécialisé.*

7.2 APPROVISIONNEMENT EN CARBURANT

Pour faire le plein de carburant :

1. Dévisser le bouchon de fermeture du réservoir (fig. 15.E) et le retirer.
2. Installer l'entonnoir (fig. 15.I).
3. Faire le plein de carburant et retirer l'entonnoir (fig. 15.I).
4. Après avoir fait le plein, bien visser le bouchon du réservoir d'essence (fig. 15.E) et nettoyer tout déversement éventuel.

REMARQUE *Ne pas remplir le réservoir de carburant jusqu'à ras bord.*

REMARQUE *N'utiliser que le carburant indiqué dans le tableau des données techniques. Ne pas utiliser d'autres types de carburant. Il est possible d'utiliser des carburants écologiques tels que de l'essence alkylée. La composition de cette essence a un impact plus réduit sur les personnes et sur l'environnement. Aucun effet négatif imputable à leur utilisation n'est signalé. Cependant il existe dans le commerce des types d'essence alkylée pour lesquelles il n'est pas possible de fournir des indications précises quant à leur utilisation. Pour de plus amples informations, nous conseillons de consulter les instructions et les données fournies par le fabricant d'essence alkylée.*

REMARQUE *Le carburant est périssable et ne doit pas rester dans le réservoir pendant plus de 30 jours. Avant le stockage de la machine pendant une période*

prolongée, remplir le réservoir avec une quantité suffisante de carburant pour terminer la dernière utilisation (chap. 8).

7.3 CONTRÔLE / APPOINT DE L'HUILE MOTEUR

⚠ ***Contrôler le niveau de l'huile avant toute utilisation.***

REMARQUE *La machine est livrée à l'utilisateur sans huile moteur.*

7.3.1 Contrôle / appoint

Procédure :
- Mettre la machine à plat pour le contrôle.
- Nettoyer autour du bouchon (fig. 15.K). La dévisser et l'extraire. Nettoyer la jauge.
- Introduire complètement la jauge dans son logement sans la visser.
- Extraire à nouveau la jauge. Contrôler le niveau d'huile.
- Faire l'appoint, si le niveau est inférieur au signe « L » (fig. 17).
- Au sujet de la procédure correcte de vidange, consulter le par. 7.3.2

⚠ ***Ne pas excéder dans le remplissage, ceci pourrait provoquer la surchauffe du moteur. Si le niveau dépasse le niveau « H »*** (fig. 17)***, drainer jusqu'à obtenir le niveau correct.***

REMARQUE *Pour savoir quel type d'huile utiliser, consulter le « Tableau des données techniques ».*

7.3.2 Vidange

⚠ ***Si l'on enlève l'huile moteur juste après avoir éteint le moteur, elle pourrait être très chaude. Il faut donc laisser refroidir le moteur pendant quelques minutes avant d'enlever l'huile.***

Vidanger l'huile moteur aux fréquences indiquées dans le « Tableau des opérations d'entretien ». Vidanger l'huile plus souvent si le moteur doit fonctionner dans des conditions difficiles.
Procéder de la façon décrit ci-après :
1. Positionner la machine sur une surface plate.
2. Placer un récipient de collecte au niveau du tuyau de vidange.
3. Retirer le bouchon de remplissage (fig. 15.K).
4. Retirer le bouchon de vidange (fig. 15.J).
5. Recueillir l'huile dans le récipient.
6. Revisser le bouchon de vidange de l'huile.
7. Nettoyer les éventuels déversements d'huile.
8. Remplir avec de l'huile neuve. Au sujet de la quantité d'huile, consulter le « **Tableau des données techniques** ».
9. À chaque remplissage, faire démarrer le moteur et procéder au ralenti pendant 30 secondes.
10. Contrôler qu'il n'y a pas de fuites d'huile.
11. Éteindre le moteur. Attendre 30 secondes et contrôler à nouveau le niveau de l'huile. Si nécessaire, consulter aussi « contrôle/appoint » (par. 7.3.1).

IMPORTANT *Remettre l'huile pour son élimination conformément aux réglementations locales.*

7.4 NETTOYAGE

⚠ ***Effectuer les opérations de nettoyage lorsque la machine est éteinte. Ne pas essayer de retirer la neige de la goulotte sans avoir d'abord :***
- ***Relâché la commande de la vis sans fin.***
- ***Éteint le moteur.***
- ***Retiré la clé de contact.***

Toujours nettoyer la machine après son utilisation. Pour le nettoyage, suivre les instructions ci-après :
- Utiliser la palette (fig. 1.I) pour nettoyer la goulotte d'éjection et pour éliminer tout résidu de neige de la machine.
- Nettoyer le moteur avec une brosse et/ou de l'air comprimé.
- Ne pas pulvériser de l'eau directement sur le moteur.
- Après le nettoyage à l'eau, faire démarrer la machine et la vis sans fin pour éliminer l'eau qui risquerait sinon de pénétrer dans les roulements et de provoquer des dommages.

IMPORTANT *Ne jamais utiliser d'eau à haute pression. Elle risquerait d'endommager les composants électriques.*

7.5 BOUGIE

Pour toute opération sur la bougie, s'adresser à un revendeur ou à un centre d'assistance agréé. Consulter le tableau des opérations d'entretien et le tableau d'identification des anomalies pour les interventions concernant la bougie.

7.6 CARBURATEUR

Le carburateur est préréglé par le producteur. Consulter le tableau d'identification des anomalies pour vérifier lorsqu'il faut intervenir sur le carburateur (chap. 12).

7.7 ÉCROUS ET VIS DE FIXATION

- Maintenir les écrous et les vis bien serrés, de façon à ce que la machine fonctionne toujours en toute sécurité.
- Contrôler régulièrement que les écrous de fixation de la goulotte d'éjection sont correctement serrés.

7.8 ARBRE DE LA VIS SANS FIN

Pour faciliter la rotation de la vis sans fin, nous conseillons de graisser périodiquement les orifices sur l'arbre de la vis sans fin en utilisant un graisseur à seringue.
Pour graisser :
  - Retirer les goupilles et les vis (fig. 18).
  - Graisser les orifices et faire tourner quelques fois la vis sans fin sur l'arbre pour permettre à la graisse de glisser à l'intérieur de l'arbre.
  - Replacer les vis et les goupilles (fig. 18).

8. STOCKAGE

Lorsque la machine doit être stockée pendant plus de 30 jours :

1. Vider le circuit d'alimentation du carburant :
   - Fermer le robinet du carburant (fig.15.B).
   - Faire démarrer le moteur de la machine et le laisser tourner jusqu'à ce qu'il s'arrête pour épuisement du carburant.
2. Vidanger l'huile moteur si cette opération n'a pas déjà été faite au cours des trois mois précédents.
3. Nettoyer soigneusement le chasse-neige.
4. Vérifier que le chasse-neige ne soit pas endommagé. Au besoin exécuter des réparations.
5. Si la peinture est détériorée, la retoucher pour prévenir la formation de rouille.
6. Protéger les surfaces métalliques exposées à la rouille.
7. Remiser le chasse-neige dans un local fermé si possible.

9. ASSISTANCE ET RÉPARATIONS

Ce manuel fournit toutes les indications nécessaires pour utiliser la machine et pour effectuer correctement l'entretien de base incombant à l'utilisateur. Toutes les interventions de réglage et d'entretien qui ne sont pas décrites dans ce manuel doivent être exécutées par votre revendeur ou un centre spécialisé disposant des connaissances et des équipements nécessaires pour que le travail soit exécuté correctement, en maintenant le niveau de sécurité et les conditions de la machine d'origine. Les opérations exécutées dans des structures inadéquates ou par des personnes non qualifiées entraînent la caducité de toute forme de garantie que ce soit et de toute obligation ou responsabilité du fabricant.

- Seules les ateliers d'assistance agréés peuvent effectuer les réparations et l'entretien sous garantie.
- Les ateliers d'assistance agréés utilisent exclusivement des pièces de rechange d'origine. Les pièces de rechange et les accessoires d'origine ont été développés spécialement pour les machines.
- Les pièces de rechange et les accessoires non originaux ne sont pas approuvés, leur utilisation entraîne la perte de validité de la garantie.
- Nous conseillons de confier la machine une fois par an à un atelier d'assistance agréé pour l'entretien, l'assistance et le contrôle des dispositifs de sécurité.

10. COUVERTURE DE LA GARANTIE

La garantie couvre tous les défauts des matériaux et de fabrication. L'utilisateur devra suivre attentivement toutes les instructions fournies dans la documentation ci-jointe.
La garantie ne couvre pas les dommages dus à :
- Manque de connaissance des documents d'accompagnement.
- Distraction.
- Emploi et montage impropres ou non autorisés.
- Emploi de pièces de rechange non originales.
- Emploi d'accessoires non fournis ou non approuvés par le fabricant.

La garantie ne couvre pas non plus :
- L'usure normale des consommables comme les courroies de transmission, forets, phares, roues, boulons de sécurité et fils.
- L'usure normale.
- Les moteurs. Ils sont couverts par les garanties du producteur du moteur selon les termes et les conditions spécifiés.

L'acheteur est protégé par ses propres lois nationales. Les droits de l'acheteur prévus par ses propres lois nationales ne sont aucunement limités par la présente garantie.

11. TABLEAU DES OPÉRATIONS D'ENTRETIEN

Intervention	Périodicité		Paragraphe
	Première fois	Ensuite tous les	
MACHINE			
Contrôle de toutes les fixations	-	Avant chaque utilisation	7.7
Contrôles de sécurité / Vérification des commandes	-	Avant chaque utilisation	6.2
Nettoyage général et contrôle	-	À la fin de chaque utilisation	7.4
Nettoyage de la zone de vidange	-	5 heures / après chaque utilisation	7.4
Lubrification de l'arbre de transmission	-	25 heures / après chaque saison	***
Lubrification de l'arbre de la vis sans fin	-	10 heures / après chaque saison	7.8
MOTEUR			
Nettoyage de la bougie	-	25 heures / après chaque saison	***
Remplacement de la bougie	-	100 heures / après chaque saison	***
Contrôle/appoint niveau de l'huile moteur	-	5 heures / après chaque utilisation	7.3.1
Vidange de l'huile moteur	5 heures	50 heures / après chaque saison	7.3.2

*** Interventions qui doivent être effectuées par votre revendeur ou par un centre d'assistance agréé

12. IDENTIFICATION DES ANOMALIES

PROBLÈME	CAUSE PROBABLE	SOLUTIONS
1. Démarrage manqué	Clé de contact non insérée.	Insérer la clé de contact
	Manque de carburant	Remplir le réservoir avec du carburant propre et pur.
	Choke désactivé	Activer le choke.
	Amorceur non enfoncé	Appuyer sur l'amorceur
	Moteur noyé	Attendre quelques minutes avant de démarrer. Ne pas appuyer sur l'amorceur et désactiver le choke.
	Fil de la bougie débranché	Contacter le centre d'assistance agréé.
	Bougie détériorée	Contacter le centre d'assistance agréé.
	Carburant dégradé	Contacter le centre d'assistance agréé.
	Eau dans le carburant	Contacter le centre d'assistance agréé.
2. Perte de puissance.	Expulsion de trop de neige	Réduire la vitesse
	Bouchon du réservoir de carburant couvert de glace ou de neige.	Éliminer la glace ou la neige se trouvant sur le bouchon du réservoir et autour.
	Silencieux sale ou bouché	Contacter le centre d'assistance agréé.

Si les anomalies persistent après avoir appliqué le solutions décrites ci-dessus, contacter votre revendeur.

PROBLÈME	CAUSE PROBABLE	SOLUTIONS
3. Le moteur tourne au ralenti ou fonctionne de façon irrégulière	Le choke est activé	Désactiver le choke.
	Carburant dégradé	Contacter le centre d'assistance agréé.
	Eau dans le carburant	Contacter le centre d'assistance agréé.
	Le carburateur doit être remplacé	Contacter le centre d'assistance agréé
4. Vibrations excessives	Éléments desserrés ou vis sans fin ou roue détériorées.	Serrer tous les dispositifs de fixation. Faire remplacer les éléments détériorés par un centre d'assistance agrée.
	Guidon positionné de façon incorrecte.	S'assurer que le guidon est fixé dans sa position.
5. Perte ou ralentissement lors de l'expulsion de la neige	Goulotte d'éjection obstruée.	Nettoyer la goulotte d'éjection.
	Vis sans fin coincée.	Retirer les éventuels détritus ou objets étrangers de la vis sans fin.
6. La traction ne fonctionne pas	Câble de commande d'actionnement de la traction réglé de façon incorrecte.	Contacter le centre d'assistance agréé.

Si les anomalies persistent après avoir appliqué le solutions décrites ci-dessus, contacter votre revendeur.

DICHIARAZIONE CE DI CONFORMITÁ (Istruzioni Originali)
(Direttiva Macchine 2006/42/CE, Allegato II, parte A)

1. La Società: ST. S.p.A. – Via del Lavoro, 6 – 31033 Castelfranco Veneto (TV) – Italy
2. Dichiara sotto la propria responsabilità, che la macchina:

Spazzatrice

a) Tipo / Modello Base:	**SWR 2604, SWR 2804, SWR 2604 S, SWR, 2804 S**
c) Numero di Serie:	23A••SWP000001 ÷ 99L••SWP999999
d) Motore:	a scoppio

3. É conforme alle specifiche delle direttive:

- MD: 2006/42/EC
- EMCD: 2014/30/EU
- RoHs II : 2011/65/EU - 2015/863/EU
- OND: 2000/14/EC, ANNEX V - 2005/88/EC
  Lgs.262/2002, ANNEX V (Italy)

4. Riferimento alle Norme armonizzate:

EN ISO 12100:2010
EN 55012:2007+A1
EN 61000-6-1:2007
EN IEC 63000:2018

g) Livello di potenza sonora misurato:	96	dB(A)
h) Livello di potenza sonora garantito:	99	dB(A)
i) Potenza installata:	4,4	kW

n) Persona autorizzata a costituire il FascicoloTecnico:

ST. S.p.A.
Via del Lavoro, 6
31033 Castelfranco Veneto (TV) - Italia

o) Castelfranco Veneto, 10/10/2023

CEO Stiga Group

UK DECLARATION OF CONFORMITY

(Supply of Machinery (Safety) Regulations 2008, S.I. 2008 No. 1597, Annex II, part A)

1. The company: ST. S.p.A. – Via del Lavoro, 6 – 31033 Castelfranco Veneto (TV) – Italy
2. Hereby declares under its own responsibility that the machine (function):

Sweeper

a) Homologation type:	**SWR 2604, SWR 2804, SWR 2604 S, SWR, 2804 S**
c) Serial number:	23A••SWP000001 ÷ 99L••SWP999999
d) Engine:	a scoppio

3. Conforms to UK Regulations:

- S.I. 2008/1597 - Supply of Machinery (Safety) Regulations 2008
- S.I. 2016/1091 - Electromagnetic Compatibility Regulations 2016
- S.I. 2012/3032 - The Restriction of the Use of Certain Hazardous Substances in Electrical and Electronic Equipment Regulations 2012
- S.I. 2001/1701 - Schedule 8 - Noise Emission in the Environment by Equipment for use Outdoors Regulations 2021

4. Reference to harmonised standards:

EN ISO 12100:2010
EN 55012:2007+A1
EN 61000-6-1:2007
EN IEC 63000:2018

g) Measured sound power level:	96	dB(A)
h) Guaranteed sound power level:	99	dB(A)
i) Net power installed:	4,4	kW

n) Person authorised to compile the technical file:

ST. S.p.A.
Via del Lavoro, 6
31033 Castelfranco Veneto (TV) - Italia

o) Castelfranco Veneto, 10/10/2023

CEO Stiga Group

Sean Robinson

UK Importer: STIGA LTD
Unit 8, Bluewater Estate Plympton,
Devon, PL7 4JH, England

UK CA

171516111/6 rev.1

FR (Traduction de la notice originale) **Déclaration CE de Conformité** **(Directive Machines 2006/42/CE, Annexe II, partie A)** **1. La Société** **2. Déclare sous sa propre responsabilité que la machine : Balayeuse** **a) Type / Modèle de Base** **c) Série** **d) Moteur essence** **3. Est conforme aux prescriptions des directives :** **4. Renvoi aux Normes harmonisées** **g) Niveau de puissance sonore mesuré** **h) Niveau de puissance sonore garanti** **i) Puissance nette installée** **n) Personne habilitée à établir le Dossier Technique :** **o) Lieu et Date**	**EN** (Translation of the original instruction) **EC Declaration of Conformity** **(Machine Directive 2006/42/EC, Annex II, part A)** **1. The Company** **2. Herby declares under its own responsibility that the machine: Sweeper** **a) Type / Base Model** **c) Serial number** **d) Engine: petrol** **3. Conforms to directive specifications:** **4. Reference to harmonised Standards** **g) Sound power level measured** **h) Sound power level guaranteed** **i) Net power installed** **n) Person authorised to create the technical Folder:** **o) Place and Date**	**DE** (Übersetzung der Originalbetriebsanleitung**)** **EG-Konformitätserklärung** **(Maschinenrichtlinie 2006/42/EG, Anhang II, Teil A)** **1. Die Gesellschaft** **2. Erklärt auf eigene Verantwortung, dass die Maschine: Kehrmaschine** **a) Typ / Basismodell** **c) Seriennummer** **d) Verbrennungsmotor** **3. Den Anforderungen der folgenden Richtlinien entspricht:** **4. Bezugnahme auf die harmonisierten Normen** **g) Gemessener Schallleistungspegel** **h) Garantierter Schallleistungspegel** **i) Installierte Nettoleistung** **n) Zur Verfassung der technischen Unterlagen befugte Person:** **o) Ort und Datum**
NL (Vertaling van de oorspronkelijke gebruiksaanwijzing) **EG-verklaring van overeenstemming** **(Richtlijn Machines 2006/42/CE, Bijlage II, deel A)** **1. Het bedrijf** **2. Verklaart onder zijn eigen verantwoordelijkheid dat de machine: Ruimer** **a) Type / Basismodel** **c) Serienummer** **d) benzinemotor** **3. Voldoet aan de specificaties van de richtlijnen:** **4. Verwijzing naar de Geharmoniseerde normen** **g) Gemeten niveau van geluidsvermogen** **h) Gegarandeerd niveau van geluidsvermogen** **i) Netto geïnstalleerd vermogen** **n) Bevoegd persoon voor het opstellen van het Technisch Dossier** **o) Plaats en Datum**	**ES** (Traducción del Manual Original) **Declaración de Conformidad CE** **(Directiva Máquinas 2006/42/CE, Anexo II, parte A)** **1. La Empresa** **2. Declara bajo su propia responsabilidad que la máquina: Barredora** **a) Tipo / Modelo Base** **c) Matrícula** **d) motor de explosión** **3. Cumple con las especificaciones de las directivas:** **4. Referencia a las Normas armonizadas** **g) Nivel de potencia sonora medido** **h) Nivel de potencia sonora garantizado** **i) Potencia neta instalada** **n) Persona autorizada a realizar el Manual Técnico:** **o) Lugar y Fecha**	**PT** (Tradução do manual original) **Declaração CE de Conformidade** **(Diretiva de Máquinas 2006/42/CE, Anexo II, parte A)** **1. A Empresa** **2. Declara sob a própria responsabilidade que a máquina: Varredora** **a) Tipo / Modelo Base** **c) Matrícula** **d) motor a explosão** **3. É conforme às especificações das diretivas:** **4. Referência às Normas harmonizadas** **g) Nível medido de potência sonora** **h) Nível garantido de potência sonora** **i) Potência líquida instalada** **n) Pessoa autorizada a elaborar o Caderno Técnico** **o) Local e Data**
EL (Μετάφραση του πρωτοτύπου των οδηγιών χρήσης) **ΕΚ-Δήλωση συμμόρφωσης** **(Οδηγία Μηχανών 2006/42/CE, Παράρτημα II, μέρος Α)** **1. Η Εταιρία** **2. Δηλώνει υπεύθυνα ότι η μηχανή: Σάρωθρο** **a) Τύπος / Βασικό Μοντέλο** **c) Αριθμός μητρώου** **d) κινητήρας εσωτερικής ανάφλεξης** **3. Συμμορφώνεται με τις προδιαγραφές της οδηγίας:** **4. Αναφορά στους Κανονισμούς εναρμόνισης** **g) Στάθμη μέτρησης ακουστικής ισχύος** **h) Στάθμη εγγυημένης ακουστικής ισχύος** **i) Καθαρή εγκαταστημένη ισχύς** **n) Εξουσιοδοτημένο άτομο για την κατάρτιση του Τεχνικού Φυλλαδίου:** **o) Τόπος και Χρόνος**	**TR** (Orijinal Talimatların Tercümesi) **AT Uygunluk Beyanı** **(2006/42/CE Makine Direktifi, Ek II, bölüm A)** **1. Şirket** **2. Şahsi sorumluluğu altında aşağıdaki makinenin: Fırçalama Makinesi** **a) Tip / Standart model** **c) Sicil numarası** **d) patlamalı motor** **3. Aşağıdaki direktiflerin özelliklerine uygun olduğunu beyan etmektedir:** **4. Harmonize standartlara atıf** **g) Ölçülen ses güç seviyesi** **h) Garanti edilen ses güç seviyesi** **i) Kurulu net güç** **n) Teknik Dosyayı oluşturmaya yetkili kişi:** **o) Yer ve Tarih**	**MK** (Превод на оригиналните упатства) **Декларација за усогласеност со ЕУ** **(Директива за машини 2006/42/CE, Анекс II, дел А)** **1. Компанијата** **2. изјавува со целосна лична одговорност дека следната машина: Чистач** **а) Тип / основен модел** **с) етикета** **d) мотор: мотор со согорување** **3. Усогласено со спецификациите според директивите:** **4. Референци за усогласени нормативи** **g) Акустички притисок** **h) измерено ниво на звучна моќност** **i) Ниво на гарантирана звучна моќност** **n) овластено лице за составување на Техничката брошура** **o) место и датум**

NO (Oversettelse av orginal bruksanvisning) **EF- Samsvarserklæring** **(Maskindirektiv 2006/42/EF, Vedlegg II, del A)** **1. Firmaet** **2. Erklærer på eget ansvar at maskinen: Feiemaskin** **a) Type / Modell** **c) Serienummer** **d) Forbrenningsmotor** **3. Oppfyller kravene i direktivene:** **4. Henvisning til harmoniserte standarder** **g) Målt lydeffektnivå** **h) Garantert lydeffektnivå** **i) Installert nettoeffekt** **n) Person som har fullmakt til å utferdige teknisk dokumentasjon:** **o) Sted og dato**	**SV** (Översättning av bruksanvisning i original) **EG-försäkran om överensstämmelse** **(Maskindirektiv 2006/42//EG, bilaga II, de la)** **1. Företaget** **2. Försäkrar på eget ansvar att maskinen: Sopmaskin** **a) Typ / Basmodell** **c) Serienummer** **d) förbränningsmotor** **3. Överensstämmer med föreskrifterna i direktivet** **4. Referens till harmoniserade standarder** **g) Uppmätt ljudeffektnivå** **h) Garanterad ljudeffektnivå** **i) Installerad nettoeffekt** **n) Auktoriserad person för upprättandet av den tekniska dokumentationen:** **o) Ort och datum**	**DA** (Oversættelse af den originale brugsanvisning) **EF-overensstemmelseserklæring** **(Maskindirektiv 2006/42/EF, bilag II, del A)** **1. Firmaet** **2. Erklærer på eget ansvar, at maskinen: Fejemaskine** **a) Type / Model** **c) Serienummer** **d) forbrændingsmotor** **3. Er i overensstemmelse med specifikationerne ifølge direktiverne:** **4. Henvisning til harmoniserede standarder** **g) Målt lydeffektniveau** **h) Garanteret lydeffektniveau** **i) Installeret nettoeffekt** **n) Person, der har bemyndigelse til at udarbejde det tekniske dossier:** **o) Sted og dato**
FI (Alkuperäisten ohjeiden käännös) **EY-VAATIMUSTENMUKAISUUSVAKUUTUS** **(Konedirektiivi 2006/42/EY, Liite II, osa A)** **1. Yritys** **2. Vakuuttaa omalla vastuullaan, että kone: Lakaisukone** **a) Tyyppi / Perusmalli** **c) Sarjanumero** **d) räjähdysmoottori** **3. On yhdenmukainen seuraavien direktiivien asettamien vaatimusten kanssa:** **4. Viittaus harmonisoituihin standardeihin** **g) Mitattu äänitehotaso** **h) Taattu äänitehotaso** **i) Asennettu nettoteho Ilmastointikone-Niittokone / maan ilmaus/haraus n) Teknisten asiakirjojen laatimiseen valtuutettu henkilö:** **o) Paikka ja päivämäärä**	**CS** (Překlad původního návodu k používání) **ES – Prohlášení o shodě** **(Směrnice o Strojních zařízeních 2006/42/ES, Příloha II, část A)** **1. Společnost** **2. Prohlašuje na vlastní odpovědnost, že stroj: Zametač** **a) Typ / Základní model** **c) Výrobní číslo** **d) spalovací motor** **3. Je ve shodě s nařízeními směrnic:** **4. Odkazy na Harmonizované normy** **g) Naměřená úroveň akustického výkonu** **h) Zaručená úroveň akustického výkonu** **i) Čistý instalovaný výkon** **n) Osoba autorizovaná pro vytvoření Technického spisu:** **o) Místo a Datum**	**PL** (Tłumaczenie instrukcji oryginalnej) **Deklaracja zgodności WE** **(Dyrektywa maszynowa 2006/42/WE, Załącznik II, część A)** **1. Spółka** **2. Oświadcza na własną odpowiedzialność, że maszyna: Zamiatarka** **a) Typ / Model podstawowy** **c) Numer seryjny** **d) silnik o zapłonie iskrowym** **3. Spełnia podstawowe wymogi następujących Dyrektyw:** **4. Odniesienie do Norm zharmonizowanych** **g) Zmierzony poziom mocy akustycznej** **h) Gwarantowany poziom mocy akustycznej** **i) Moc zainstalowana netto** **n) Osoba upoważniona do zredagowania Dokumentacji technicznej:** **o) Miejscowość i data**
HU (Eredeti használati utasítás fordítása) **EK-megfelelőségi nyilatkozata** **(2006/42/EK gépirányelv, II. melléklet "A" rész)** **1. Alulírott Vállalat** **2. Felelősségének teljes tudatában kijelenti, hogy az alábbi gép: Seprőgép** **a) Típus / Alaptípus** **c) Gyártási szám** **d) robbanómotor** **3. Megfelel az alábbi irányelvek előírásainak:** **4. Hivatkozás a harmonizált szabványokra** **g) Mért zajteljesítmény szint** **h) Garantált zajteljesítmény szint** **i) Nettó beépített teljesítmény** **n) Műszaki Dosszié szerkesztésére felhatalmazott személy:** **o) Helye és ideje**	**RU** (Перевод оригинальных инструкций) **Декларация соответствия нормам ЕС** **(Директива о машинном оборудовании 2006/42/ЕС, Приложение II, часть А)** **1. Предприятие** **2. Заявляет под собственную ответственность, что машина: : Подметальная машина** **а) Тип / Базовая модель** **с) Паспорт** **d) двигатель внутреннего сгорания** **3. Соответствует требованиям следующих директив:** **4. Ссылки на гармонизированные нормы** **g) Измеренный уровень звуковой мощности** **h) Гарантируемый уровень звуковой мощности** **i) Чистая установленная мощность** **n) Лицо, уполномоченное на подготовку технической документации:** **o) Место и дата**	**HR** (Prijevod originalnih uputa) **EK Izjava o sukladnosti** **(Direktiva 2006/42/EZ o strojevima, dodatak II, dio A)** **1. Tvrtka:** **2. pod vlastitom odgovornošću izjavljuje da je stroj: Čistilica** **a) Vrsta / Osnovni model** **c) Matični broj** **d) motor s unutarnjim izgaranjem** **3. sukladan s temeljnim zahtjevima direktiva:** **4. Primijenjene su slijedeće harmonizirane norme:** **g) Izmjerena razina zvučne snage** **h) Zajamčena razina zvučne snage** **i) Neto instalirana snaga** **n) Osoba ovlaštena za pravljenje Tehničke datoteke:** **o) Mjesto i datum**

SL (Prevod izvirnih navodil) **ES izjava o skladnosti** **(Direktiva 2006/42/ES) , priloga II, del A)** **1. Družba** **2. pod lastno odgovornostjo izjavlja, da je stroj: Pometač** **a) Tip / osnovni model** **c) Serijska številka** **d) motor z notranjim izgorevanjem** **3. Skladen je z določili direktiv :** **4. Sklicevanje na usklajene predpise** **g) Izmerjen nivo zvočne moči** **h) Zagotovljen nivo zvočne moči** **i) Neto instalirana moč** **n) Oseba, pooblaščena za sestavo tehnične knjižice:** **o) Kraj in datum**	**BS** (Prijevod originalnih uputa) **EZ izjava o sukladnosti** **(Direktiva o mašinama 2006/42/EZ, Prilog II, deo A)** **1. Firma** **2. Daje izjavu pod vlastitom odgovornošću da je mašina: Čistilica** **a) Tip / Osnovni model** **c) Serijski broj** **d) motor s unutrašnjim izgaranjem** **3. sukladna s osnovnim zahtjevima direktive:** **4. Pozivanje na usklađene norme** **g) Izmjereni nivo zvučne snage** **h) Garantovani nivo zvučne snage** **i) Neto instalisana snaga** **n) Osoba ovlaštena za izradu tehničke brošure:** **o) Mjesto i datum**	**SK** (Preklad pôvodného návodu na použitie) **ES vyhlásenie o zhode** **(Smernica o Strojných zariadeniach 2006/42/ES, Príloha II, časť A)** **1. Spoločnosť** **2. Vyhlasuje na vlastnú zodpovednosť, že stroj: Zametač** **a) Typ / Základný model** **c) Výrobné číslo** **d) spaľovací motor** **3. Je v zhode s nariadeniami smerníc:** **4. Odkaz na Harmonizované normy** **g) Nameraná úroveň akustického výkonu** **h) Zaručená úroveň akustického výkonu** **i) Čistý inštalovaný výkon** **n) Osoba autorizovaná na vytvorenie Technického spisu:** **o) Miesto a Dátum**
RO (Traducerea manualului fabricantului) **CE -Declaratie de Conformitate** **(Directiva Maşini 2006/42/CE, Anexa II, partea A)** **1. Societatea** **2. Declară pe propria răspundere că maşina: Maşină de măturat** **a) Tip / Model de bază** **c) Număr de serie** **d) motor cu combustie** **3. Este în conformitate cu specificaţiile directivelor:** **4. Referinţă la Standardele armonizate** **g) Nivel de putere sonoră măsurat** **h) Nivel de putere sonoră garantat** **i) Putere netă instalată** **n) Persoană autorizată să întocmească Dosarul Tehnic** **o) Locul şi Data**	**LT** (Originalių instrukcijų vertimas) **EB atitikties deklaracija** **(Mašinų direktyva 2006/42/CE, Priedas II, dalis A)** **1. Bendrovė** **2. Prisiima atsakomybę, kad įrenginys: Šlavimo mašina** **a) Tipas / Bazinis Modelis** **c) Serijos numeris** **d) vidaus degimo variklis** **3. Atitinka direktyvose pateiktas specifikacijas:** **4. Nuoroda į suderintas Normas** **g) Išmatuotas garso galios lygis** **h) Užtikrinamas garso galios lygis** **i) Instaliuota naudingoji galia** **n) Autorizuotas asmuo sudaryti Techninę Dokumentaciją:** **o) Vieta ir Data**	**LV** (Instrukciju tulkojums no oriģinālvalodas) **EK atbilstības deklarācija** **(Direktīva 2006/42/EK par mašīnām, pielikums II, daļa A)** **1. Uzņēmums** **2. Uzņemoties par to pilnu atbildību, paziņo, ka mašīna: KSlaucīšanas mašīna** **a) Tips / Bāzes modelis** **c) Sērijas numurs** **d) iekšdedzes motors** **3. Atbilst šādu direktīvu prasībām:** **4. Atsauce uz harmonizētiem standartiem** **g) Izmērītais skaņas intensitātes līmenis** **h) Garantētais skaņas intensitātes līmenis** **i) Uzstādītā neto jauda** **n) Pilnvarotais darbinieks, kas sagatavoja tehnisko dokumentāciju:** **o) Vieta un datums**
SR (Prevod originalnih uputstval) **EC deklaracija o usaglašenosti** **(Direktiva o mašinama 2006/42/EC, Prilog II, deo A)** **1. Preduzeće** **2. Daje izjavu pod vlastitom odgovornošću da je mašina: Čistilica** **a) Tip / Osnovni model** **c) Serijski broj** **d) motor s unutrašnjim sagorevanjem** **3. u skladu s osnovnim zahtevima direktiva:** **4. Pozivanje na usklađene norme** **g) Izmereni nivo zvučne snage** **h) Garantovani nivo zvučne snage** **i) Neto instalisana snaga** **n) Osoba ovlašćena za sastavljanje tehničke brošure** **o) Mesto i datum**	**BG** (Превод на оригиналните инструкции) **ЕО декларация за съответствие** **(Директива Машини 2006/42/ЕО, Приложение II, част А)** **1. Дружеството** **2. На собствена отговорност декларира, че машината: Метачка** **а) Вид / Базисен модел** **с) Сериен номер** **d) мотор с вътрешно горене** **3. Е в съответствие със спецификата на директивите:** **4. Базирано на хармонизираните норми** **g) Ниво на измерена акустична мощност** **h) Гарантирано ниво на акустична мощност** **i) Нетна инсталирана мощност** **n) Лице, упълномощено да състави Техническата Документация:** **o) Място и дата**	**ET** (Algupärase kasutusjuhendi tõlge) **EÜ vastavusdeklaratsioon** **(Masinadirektiiv 2006/42/EÜ, Lisa II, osa A)** **1. Firma** **2. Kinnitab omal vastutusel, et masin: Tänavapühkija** **a) Tüüp / Põhimudel** **c) Matrikkel** **d) Sisepõlemismootor** **3. Vastab direktiivide nõuetele:** **4. Viide ühtlustatud standarditele** **g) Mõõdetud helivõimsuse tase** **h) Garanteeritud helivõimsuse tase** **i) Installeeritud netovõimsus** **n) Tehnilise Lehe autoriseeritud koostaja:** **o) Koht ja Kuupäev**

© by ST. S.p.A.

IT • Il contenuto e le immagini del presente manuale d'uso sono stati realizzati per conto di ST. S.p.A. e sono tutelati da diritto d'autore – E' vietata ogni riproduzione o alterazione anche parziale non autorizzata del documento.
BG • Съдържанието и изображенията в настоящото ръководство са извършени за ST. S.p.A. и са защитени с авторски права – Забранява се всяко неоторизирано възпроизвеждане или промяна, дори и отчасти на документа.
BS • Sadržaj i slike iz ovog korisničkog priručnika napravljeni su isključivo za ST. S.p.A. i zaštićeni su autorskim pravima – zabranjena je svaka neovlaštena reprodukcija ili izmjena dokumenta, djelomično ili u potpunosti.
CS • Obsah a obrázky v tomto návodu k použití byly zpracovány jménem společnosti ST. S.p.A. a jsou chráněny autorským právem – Reprodukce či nepovolené pozměňování tohoto dokumentu, a to i částečné, je zakázáno.
DA • Indhold og illustrationer i denne vejledning er blevet skabt på vegne af ST. S.p.A. og er beskyttet af ophavsret – Enhver gengivelse eller ændring, også delvis, af dokumentet uden autorisation hertil er forbudt.
DE • Inhalt und Bilder dieser Bedienungsanleitung wurden im Namen von ST. S.p.A. erstellt und sind urheberrechtlich geschützt – Jede nicht genehmigte Vervielfältigung oder Veränderung, auch auszugsweise, dieses Dokuments ist verboten.
EL • Το περιεχόμενο και οι εικόνες στο παρόν εγχειρίδιο χρήσης δημιουργήθηκαν για λογαριασμό της εταιρείας ST. S.p.A. και προστατεύονται από πνευματικά δικαιώματα – Απαγορεύεται οποιαδήποτε αναπαραγωγή ή τροποποίηση, έστω και μερική, του εγγράφου χωρίς έγκριση.
EN • The content and images in this User Manual were produced expressly for ST. S.p.A. and are protected by copyright – any unauthorised reproduction or modification to the document, either partially or in full, is prohibited.
ES • El contenido y las imágenes del presente manual de uso han sido creados por ST. S.p.A. y están protegidos por los derechos de autor – Se prohíbe toda reproducción o modificación, incluso parcial, no autorizada del documento.
ET • Käesoleva kasutusjuhendi sisu ja kujutised on toodetud konkreetselt ettevõttele ST. S.p.A. ja neile rakendub autorikaitseseadus – dokumendi igasugune osaline või täielik ilma loata reprodutseerimine või muutmine on keelatud.
FI • Tämän käyttöoppaan sisältö ja kuvat on valmistettu ST. S.p.A. -yhtiön toimesta ja niitä suojaa tekijänoikeuslaki. – Asiakirjan kaikenlainen kopioiminen tai muuttaminen, osittainkin, on kielletty ilman erityistä lupaa.
FR • Le contenu et les images du présent manuel d'utilisation ont été réalisés pour le compte de ST. S.p.A. et sont protégés par un droit d'auteur - Toute reproduction ou modification non autorisée, même partielle, du document, est interdite.
HR • Sadržaj i slike u ovom priručniku za uporabu izrađeni su za tvrtku ST. S.p.A. te su obuhvaćeni autorskim pravima – Zabranjuje se neovlašteno umnožavanje ili prilagodba, djelomična ili u cijelosti, ovog dokumenta.
HU • Ennek a használati útmutatónak a tartalma és a benne szereplő képek kizárólag a ST. S.p.A. számára készültek és szerzői joggal védettek – tilos a dokumentum bármely részének vagy egészének engedély nélküli sokszorosítása és módosítása.
LT • Šio naudotojo vadovo turinys ir paveikslėliai skirti tik „ST. S.p.A." ir yra saugomi autorių teisėmis – dokumentą atgaminti ar modifikuoti, visiškai arba iš dalies, yra draudžiama.
LV • Šīs lietotāja rokasgrāmatas saturs un attēli ir veidoti tikai ST. S.p.A. un ir aizsargāti ar autortiesībām. Jebkāda dokumenta vai tā daļas prettiesiska kopēšana vai pārveide ir stingri aizliegta.
MK • Содржината и сликите во Упатството за корисникот се подготвени исклучиво за ST. S.p.A. и се заштитени со авторски права – забрането е секое делумно или целосно неовластено репродуцирање или измена на документот.
NL • De inhoud en de afbeeldingen van deze gebruikshandleiding werden gerealiseerd voor rekening van ST. S.p.A. en zijn beschermd door het auteursrecht – Elke niet-geautoriseerde reproductie of wijziging, ook gedeeltelijke, van het document is verboden.
NO • Innholdet og bildene i denne brukerveiledningen er utført på oppdrag fra ST. S.p.A. og er beskyttet ved opphavsrett - Enhver gjengivelse eller endring, selv kun delvis, er forbudt.
PL • Treść oraz ilustracje zawarte w niniejszej instrukcji obsługi powstały na zlecenie spółki ST. S.p.A. i są chronione prawami autorskimi – Zabrania się wszelkiego kopiowania bądź modyfikowania, także częściowego, niniejszego dokumentu bez uzyskania stosownej zgody.
PT • As imagens e os conteúdos contidos no presente Manual do Utilizador foram expressamente criados para uso exclusivo da ST. S.p.A., encontrando-se protegidos por direitos de autor. Qualquer tipo de reprodução ou alteração, parcial ou integral, não autorizadas deste Manual estão expressamente proibidas.
RO • Conținutul și imaginile din manualul de utilizare de față au fost realizate în numele ST. S.p.A. și sunt protejate de drepturi de autor – Este interzisă orice reproducere sau modificare chiar și parțială neautorizată a documentului.
RU • Тесты и изображения, содержащиеся в настоящем руководстве, были созданы в интересах ST. S.p.A. и защищены авторскими правами – Любое несанкционированное воспроизведение или изменение документа запрещено.
SK • Obsah a obrázky v tomto návode na používanie boli spracované menom spoločnosti ST. S.p.A. a sú chránené autorským právom – Reprodukcie či nepovolené pozmeňovanie tohto dokumentu, a to aj čiastočné, je zakázané.
SL • Vsebine in slike v tem uporabniškem priročniku so izdelane za podjetje ST. S.p.A. in so zaščitene z avtorskimi pravicami – vsakršno nepooblaščeno razmnoževanje ali spreminjanje dokumenta, v celoti ali delno, je prepovedano.
SR • Sadržaj i slike ovog priručnika za upotrebu su napravljeni u ime ST. S.p.A. i zaštićeni su autorskim pravima – Zabranjena je svaka potpuna ili delimična reprodukcija ili izmena dokumenta bez odobrenja.
SV • Innehållet och bilderna i denna användarhandbok har framställts för ST. S.p.A. och skyddas av upphovsrätt – all form av reproduktion eller ändring, även partiell, som inte auktoriserats är förbjuden.
TR • Bu Kullanıcı Kılavuzundaki içerik ve resimler açıkça ST. S.p.A. için üretilmiştir ve telif hakkı ile korunmaktadır – dokümanın izinsiz olarak tamamen ya da kısmen herhangi bir şekilde çoğaltılması ya da değiştirilmesi yasaktır.

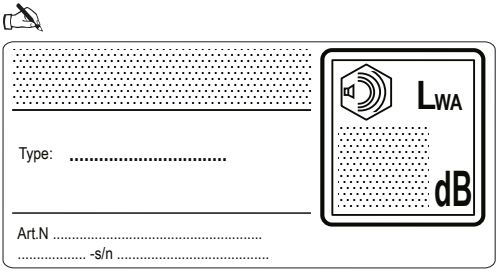

ST. S.p.A.
Via del Lavoro, 6
31033 Castelfranco Veneto (TV) ITALY

STIGA LTD (UK Importer)
Unit 8, Bluewater Estate Plympton,
Devon, PL7 4JH, England